AIRPLAST®

PER UN'ARIA PIU' SANA

BRINK partner
Air for Life

# LISTINO

# VENTILAZIONE MECCANICA CONTROLLATA

Validità gennaio 2020

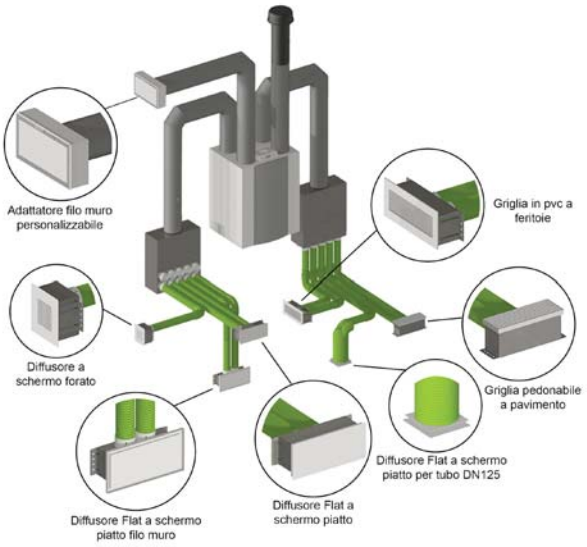

Un'area di lavoro di oltre 3000 mq

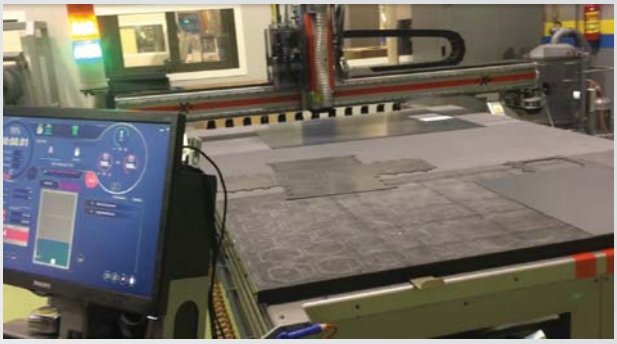

Macchine da taglio di ultima generazione

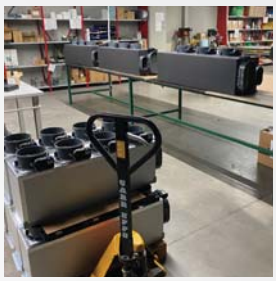

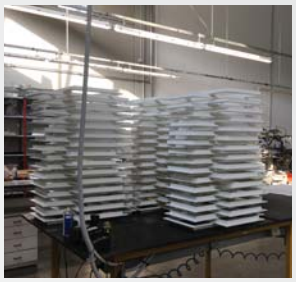

Linee di riventimento, assemblaggio, costruzione

Linea di taglio e foratura a controllo numerico

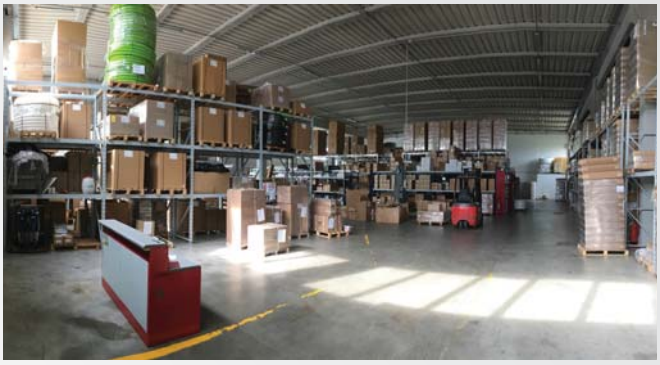

Logistica pronta e professionale per ridurre i tempi di consegna

Con un'esperienza di oltre 25 anni di attività, **Airplast®** ha guadagnato la migliore reputazione come innovatore nella climatizzazione, attraverso prodotti affidabili caratterizzati da tecnologie ai vertici del mercato.

La sfida di **Airplast®** è sempre stata quella di investire sul "know how" interno ed esterno differenziandosi dalla concorrenza per la caratteristica di non essere una semplice "box moving company" ma di poter affiancare a prodotti altamente professionali un servizio di primissimo livello insieme ad una ricerca costante di tecnologia e innovazione.

Queste caratteristiche permettono all'azienda di potersi proporre come interlocutore unico nel suo genere, in grado di affrontare qualsiasi problematica, dalla progettazione al post vendita.

**Airplast®** da sempre garantisce una costante reperibilità di oltre duemila articoli disponibili presso i propri magazzini, una capacità produttiva pronta e flessibile per meglio soddisfare le esigenze della clientela su un'area di oltre 3.000 mq. Prodotti progettati e costruiti per adattarsi a qualsiasi esigenza di cantiere, studiati per agevolare e semplificare l'installazione nel rispetto delle norme vigenti e della sostenibilità energetico/ambientale.

Tutta la gamma prodotta visibile in uno showroom all'interno dello stabilimento

Un'aula didattica per informare sulle tecnologie impiantistiche

**AIRPLAST s.r.l.** Via Aldo Moro, 10 - 36060 - Pianezze (VI) - Italia

Tel. +39 0424 1754519 E-mail: info@airplast.it www.airplast.it

| | |
|---|---|
| **UNITÀ VENTILANTI E ACCESSORI** | |
| Unità ventilanti VMC puntuali con recupero di calore | PAG. 6 |
| Unità ventilanti VMC centralizzate con recupero di calore | PAG. 10 |
| Silent Compact Box e Silent Armadio per Sky 150 / 200 | PAG. 15 |
| AirComfort - post-riscaldamento/raffreddamento<br>Evap - umidificatore impianti VMC centralizzati<br>Silenziatore Flair e Pure Induct - purificatore dell'aria | PAG. 18 |
| Deumidificatori residenziali da parete | PAG. 23 |
| Accessori unità ventilanti VMC, unità post-trattamento aria | PAG. 24 |
| Filtri unità Flair, Renovent Excellent, Renovent Sky | PAG. 27 |
| **DISTRIBUZIONE ARIA** | |
| Sistema di componenti d'ingresso ed espulsione aria | PAG. 30 |
| AirInox - Sistema componenti d'ingresso ed espulsione aria | PAG. 34 |
| Box di distribuzione<br>Smart (Small, Medium,Large), Silent (Small, Medium, Large), Diretto<br>Minibox e Box Universali | PAG. 35 |
| Sistema tubo tondo e componenti Ø63/75/90/110/125/160/200<br>Sistema tubo semiovale e componenti 50x100 e 60x130<br>Tubo flessibile isolato distribuzione aria Ø80 / 102 | PAG. 40 |
| Sistema di distribuzione aria VMC<br>Adattatori in lamiera, prolunghe, isolamento, set filtri | PAG. 46 |
| **DIFFUSIONE ARIA** | |
| Diffusori a schermo forellato in acciaio<br>Set adattatori con griglie senza cornice filo muro | PAG. 48 |
| Diffusori FLAT in alluminio, inox, PVC e vetro satinato | PAG. 50 |
| Griglie e bocchette | PAG. 53 |
| Adattatori in lamiera zincata e diffusori lineari | PAG. 54 |
| Kit griglie pedonabili a pavimento, prolunghe e valvole | PAG. 55 |
| **COMPONENTI APPLICAZIONI GREEN** | |
| Applicazioni green, kit adattatori e valvole app. green | PAG. 57 |
| **AIRMIX VMC** | |
| Sistema Airmix Smart Small / Medium / Large | PAG. 61 |
| **VENTILANTE CON BATTERIA E PLENUM IN PVC** | |
| Ventilante con batteria ad acqua e sistema AirMix Smart, AirMix Regolo PLUS e Regolo PLUS | PAG. 64 |
| Diffusione linea clima (adattatori, diffusori, bocchette, griglie) | PAG. 68 |
| **TUBI TONDI E RETTANGOLARI PER L'ASPIRAZIONE E LA VENTILAZIONE** | |
| Tubi e accessori con e senza guarnizioni, tubi e accessori isolati | PAG. 72 |
| **ACCESSORI PER LA PULIZIA ED ATTREZZATURA** | |
| Sanificanti, sonde pulizia tubi, attrezzatura di misurazione | PAG. 80 |
| Attezzatura di misurazione | PAG. 81 |


**Airplast** contribuisce all'efficenza energetica

L'azienda si riserva il diritto di modificare in qualsiasi momento e senza preavviso i dati del presente catalogo listino.

Rendering impianto VMC con recuperatore Brink Renovent Excellent 300 2/2 L e nr.2 box di distribuzione Silent Medium di Airplast installati al piano sottotetto
(dettagli a pag. 12-13 e 36 del presente listino)

Silent Compact Box ad incasso di Airplast per recuperatori di calore Brink Renovent Sky 150/200.
(dettagli a pag. 15 del listino. A pagina 16 Armadio Silent per Silent Compact Box)

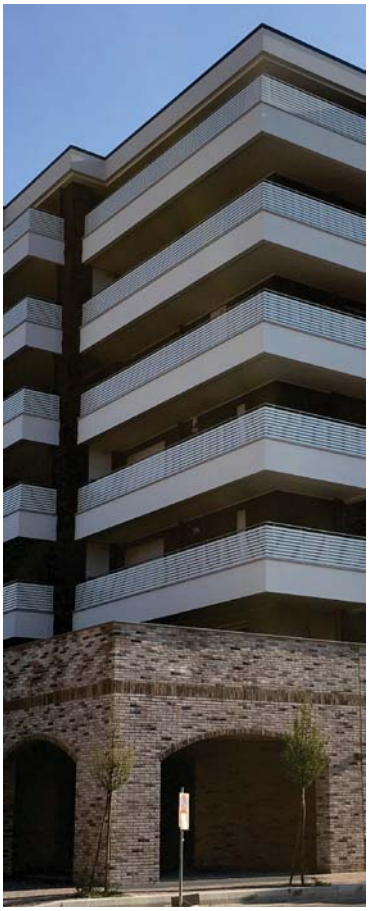

Diffusore FLAT a schermo personalizzabile filo muro
(dettagli a pag. 51 del listino)

Diffusore FLAT a schermo piatto filo muro 140x140 RAL9010
(dettagli a pag. 51 del listino)

Diffusore FLAT a schermo piatto 300x100 RAL9010
(dettagli a pag. 50 del listino)

Griglia pedonabile a pavimento 1000x55 INOX LUX
(dettagli a pag. 55 del listino)

Griglia interna

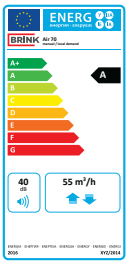


Griglia esterna

# Air 70

## DESCRIZIONE

Air 70 è la soluzione ideale che unisce tutte le caratteristiche della ventilazione a recupero di calore in una singola unità compatta; è l'apparecchio decentralizzato più silenzioso disponibile nel mercato. Air 70 è particolarmente adatto per la ventilazione in spazi ristretti, in quanto non necessita l'installazione di condotti d'aria. Questo apparecchio è installato direttamente nella parete esterna e l'aria di mandata e ripresa viene fatta passare direttamente attraverso di essa.

## I VANTAGGI:

- È l'unità decentralizzata più silenziosa disponibile;
- Ad alta efficienza energetica;
- Bypass di serie al 100% per funzione free-cooling;
- Ventilazione a portata costante con 5 velocità;
- Funzione antigelo anche per temperature estremamente rigide (preriscaldatore installato all'interno della griglia esterna);
- Controllo CO2 / RH (umidità);
- Funzioni Wireless (tramite iModule BrinkHome) e domotica (interfaccia);
- IN CONFORMITÀ CON LO STANDARD EN 13141-8 2015.

## SPECIFICHE TECNICHE

| MODELLO | Air 70 |
|---|---|
| Capacità di ventilazione [m³/h] | 15 (min), 25, 40, 55, 70 (max) |
| Diametro / Lunghezza del condotto in [mm] | Ø 250 / L = 610 |
| Classe energetica | A |
| SFP [W/m³/h] | <=0,25 |
| Protezione antigelo / Bypass | Preriscaldatore incluso nella griglia esterna / Integrato 100% |
| Filtri standard (optional) | G4 (F7) |
| Controllo base (su tutte le unità) | Nr. 5 pulsanti e 5 led a bordo unità |
| Controllo opzionale (necessaria versione PLUS) | Commutatore a 4 vie con led stato filtro, Brink Home, sensore umidità, sensore CO2, interuttore on/off, trasmettitore radio RF |
| Cover interna | Verniciabile |

## LISTINO

| CODICE | | MODELLO E DESCRIZIONE | | | PREZZO | |
|---|---|---|---|---|---|---|
| BK450000 | | AIR70 (CON il tubo passaggio muro per predisp.) - escluso griglia esterna | | | € 1335,40 | |
| BK450001 | | AIR70 PLUS (CON il tubo passaggio muro per predisp.) - escluso griglia esterna | | | € 1429,24 | |
| BK450002 | | AIR70 (SENZA il tubo passaggio muro per predisp.) - escluso griglia esterna | | | € 1297,86 | |
| BK450003 | | AIR70 PLUS (SENZA il tubo passaggio muro per predisp.) - escluso griglia esterna | | | € 1391,69 | |
| BK460110 | | Tubo passaggio muro per predisposizione L=610 mm, diametro DN250 mm (opzionale) | | | € 96,64 | |
| BK451000 | BK452000 | Griglia esterna per muro spessore 500-600 mm + preriscaldatore | RAL9010 | INOX | € 148,69 | € 200,74 |
| BK451001 | BK452001 | Griglia esterna per muro spessore 450-500 mm + preriscaldatore | RAL9010 | INOX | € 193,31 | € 245,36 |
| BK451002 | BK452002 | Griglia esterna per muro spessore 400-450 mm + preriscaldatore | RAL9010 | INOX | € 208,18 | € 260,22 |
| BK451003 | BK452003 | Griglia esterna per muro spessore 350-400 mm + preriscaldatore | RAL9010 | INOX | € 223,05 | € 275,08 |
| BK451004 | BK452004 | Griglia esterna per muro spessore 300-350 mm + preriscaldatore | RAL9010 | INOX | € 237,91 | € 289,96 |
| BK451005 | BK452005 | Griglia esterna per muro spessore 270-300 mm + preriscaldatore | RAL9010 | INOX | € 252,99 | € 310,34 |
| BK450101 | | Sensore CO2 (con il cavo) solo per AIR70 PLUS | | | € 289,96 | |
| BK450102 | | Sensore di umidità (con il cavo) solo per AIR70 PLUS | | | € 200,74 | |
| BK450103 | | iModule per BRINK HOME - solo per AIR70 PLUS | | | € 327,13 | |
| BK450104 | | Scheda PLUS per AIR70 (aggiuntiva alla scheda base) | | | € 170,99 | |
| BK450105 | | Interuttore di alimentazione ON/OFF solo per AIR70 PLUS | | | € 43,12 | |
| BK532174 | | Trasmettitore radio RF con ricevitore 4 canali solo per AIR70 PLUS | | | € 439,69 | |
| BK540262 | | Commutatore di velocità a 4 vie ad incasso con LED stato filtro (escluso cassetta di contenimento e cavo di colleg. RJ12 a 6 poli - rif. pag. 24) | | | € 96,23 | |
| BK536006 | | Set filtri standard: nr. 2 filtri G4 (estrazione) + nr. 1 filtro G4 (immissione) - (ricambio) | | | € 27,13 | |
| BK450109 | | Set filtri antipolline: nr 2. filtri G4 (estrazione) + nr. 1 filtro F7 (immissione) - (ricambio) | | | € 48,33 | |

Telecomando per modelli DUO e WIRELESS

Pannello comando remoto (opzionale) per modelli DUO e WIRELESS

# A30 e A60 Basic/Duo/Wireless

## DESCRIZIONE

Unità di VMC puntuale a singolo flusso alternato con recupero di calore a bassissimo consumo energetico. Disponibile in 2 versioni (30 m3/h e 60 m3/h) e 3 modelli per ogni versione. Sistema ideale per installazione in ambienti singoli quali soggiorni e stanze da letto: per un migliore e corretto bilanciamento dei flussi viene generalmente utilizzato in coppia con un'altra unità, con flussi opposti e sincronizzati tra di loro. Adatto al montaggio su pareti perimetrali. Soluzione ottimale per garantire la rimozione di CO2 e degli inquinanti indoor e per prevenire problemi di condensa e muffa che inevitabilmente danneggiano la struttura e compromettono la salute degli occupanti.

## I VANTAGGI:

- Semplice da installare;
- Basso costo d'acquisto;
- Manutenzione facile;
- Possibilità di breve canalizzazione;
- Personalizzazione della lunghezza del tubo;
- Presenza di varie modalità di funzionamento;
- Ventilazione con minimo intervento nell'abitazione

NEW

Kit installazione su stipite (opzionale)

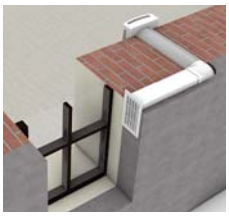

(*) spessore minimo del muro per A60 = 27 cm

## SPECIFICHE TECNICHE

| MODELLO | A30 BASIC | A30 DUO | A30 WIRELESS | A60 BASIC | A60 DUO | A60 WIRELESS |
|---|---|---|---|---|---|---|
| Capacità di ventilazione [m³/h] | 30 | | | 60 | | |
| Diametro e lunghezza del condotto [mm] | Ø 100 / L = 250-500 in PVC | | | Ø 160 / L = 250-500 in PVC | | |
| Tipologia scambiatore di calore | Ceramico DN100 | | | Ceramico DN150 | | |
| Funzionamento | A flussi alternati di 70 secondi | | | A flussi alternati di 70 secondi | | |
| Potenza assorbita alla massima velocità [W] | 7,9 | | | 8,9 | | |
| Collegamento master-slave | No | Via cavi | Wireless | No | Via cavi | Wireless |
| Comando | A bordo | Telecom. | Telecom. | A bordo | Telecom. | Telecom. |
| Funzione notte | - | ✓ | ✓ | - | ✓ | ✓ |
| Swith On/Off a bordo unità | ✓ | ✓ | ✓ | ✓ | ✓ | ✓ |
| Segnalatore visivo funzioni e pulizia filtro | - | ✓ | ✓ | - | ✓ | ✓ |
| Igrostato incorporato con soglie 40%, 55%, 70% | - | ✓ | ✓ | - | ✓ | ✓ |
| Livelli di velocità | 2 | 3 | 5 | 2 | 3 | 5 |
| Unità interna: A(Altez.) x L(Largh.) x P(Prof.) [mm] | 215 x 215 x 70 | | | 215 x 215 x 70 | | |
| Rumorosità alla velocità MIN./MAX. a 3 mt [dB] | 19 | 29 | | 13 | 23 | |
| Peso [kg] | 3,5 | | | 4,3 | | |
| Filtri | G3 | | | G3 | | |

## LISTINO

| CODICE | | DESCRIZIONE | PREZZO | |
|---|---|---|---|---|
| VMA30-B | VMA60-B | BASIC puntuale - 2 velocità a bordo macchina | € 275,00 | € 280,00 |
| VMA30-D | VMA60-D | DUO puntuale - 3 velocità telecom.- Master/Slave via cavo | € 337,00 | € 345,00 |
| VMA30-W | VMA60-W | WIRELESS puntuale - 5 vel. telecom. - Master/Slave wireless | € 468,00 | € 498,00 |
| VMA30TI500 | VMA60TI500 | Tubo L=500 mm di predisposizione (opzionale) | € 10,50 | € 12,50 |
| VMA30TI700 | VMA60TI700 | Tubo L=700mm per muri di spessore fino a 700mm (opzionale) | € 13,50 | € 17,50 |
| VMTTIA30 | VMTTIA60 | Set nr. 2 tappi per tubo di predisposizione (opzionale) | € 6,00 | € 5,80 |
| VMPA30V3 | VMPA60V3 | Pannello remoto standard a 3 velocità (opzionale) | € 112,00 | |
| VMCO2A30V3 | VMCO2A60V3 | Pannello remoto con sensore CO2 a 3 velocità (opzionale) | € 442,00 | |
| VMPA30V5 | VMPA60V5 | Pannello remoto standard a 5 velocità (opzionale) | € 149,00 | |
| VMCO2A30V5 | VMCO2A60V5 | Pannello remoto con sensore CO2 a 5 velocità (opzionale) | € 481,00 | |
| VMKFG3A30 | VMKFG3A60 | Kit nr.4 filtri G3 per modelli BASIC / DUO / WIRELESS (ricambio) | € 11,50 | |
| VMGRESIR100 | VMGRESIR160 | Griglia esterna pieghevole install. rapida dall'interno (opzionale) | € 11,50 | € 13,20 |
| - | VMKSTIPITE | Kit installazone su stipite per A60 / A60-FLAT (opzionale) | - | € 69,50 |

NEW

Telecomando per modelli
DUO e WIRELESS

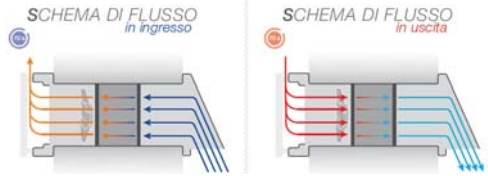


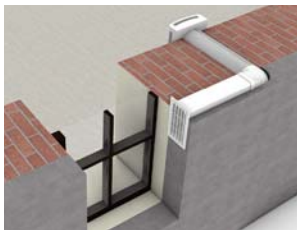

NEW

Kit installazione
su stipite
(opzionale)

(*) spessore minimo del muro
per A60-FLAT = 33 cm

# A60-FLAT

## Recuperatore di calore a parete delocalizzato

### DESCRIZIONE

Nuova unità di VMC delocalizzata riprogettata per una soluzione semplice ed efficace per la ventilazione con recupero di calore per singoli locali senza canalizzazioni.

### CARATTERISTICHE A60-FLAT:

- Design elegante sia dell'unità interna (profondità di soli 4 cm);
- Scambiatore di calore in ceramica allungato per migliorare le prestazioni;
- Ventilatore posizionato dopo lo scambiatore di calore per un funzionamento ancora piu' silenzioso;
- Griglia esterna progettata per ridurre rumori passanti dall'esterno;
- Segnale acustico e led per la segnalazione di acquisizione comando;
- Programmazione Master-Slave semplificata;
- Filtri classe G4;
- Facilità di montaggio;
- Semplicità di manutenzione senza smontaggio dell'unità a parete.

### CARATTERISTICHE E FUNZIONALITA' DEL TELECOMANDO:

- Complettamente riprogettato dal lato estetico e funzionale;
- Funzione notte (15 m3/h) e 3 livelli di velocità (30, 45, 60 m3/h);
- 3 livelli di umidità: 40%, 60%, 80%
- Funzione estrazione boost (temporizzato 20 min)
- Tasto fisico di blocco/sblocco telecomando;
- Tasto reset filtro;
- Display informativo stato funzionamento apparecchio
- Pulsanti touch

## SPECIFICHE TECNICHE

| MODELLO | A60-FLAT BASIC | A60-FLAT DUO | A60-FLAT WIRELESS |
|---|---|---|---|
| Capacità di ventilazione [m³/h] | 60 | | |
| Diametro e lunghezza del condotto [mm] | Ø 160 / L = 250-500 in PVC | | |
| Tipologia scambiatore | Ceramico DN150 | | |
| Funzionamento | A flussi alternati di 70 secondi | | |
| Potenza assorbita alla massima velocità [W] | 9 | | |
| Collegamento master-slave | No | Via cavi | Wireless |
| Comando | A bordo | Telecom. | Telecom. |
| Funzione notte e funzione boost per estrazione | - | ✓ | ✓ |
| Swith On/Off a bordo unità | ✓ | ✓ | ✓ |
| Segnalatore visivo funzioni e pulizia filtro | - | ✓ | ✓ |
| Crepuscolare e igrostato incorporato con soglie 40%, 60%, 90% | - | ✓ | ✓ |
| Livelli di velocità | 2 (min e max) | notte + 3 vel. | notte + 3 vel. |
| Unità interna: A (Altezza) x L (Larghezza) x P (Profondità) [mm] | 250 x 230 x 40 | | |
| Rumorosità alla velocità MIN./MAX. a 3 mt [dB] | 20 | 30 | |
| Peso [kg] | 4,3 | | |
| Filtri | G3 | | |
| Grado di protezione | IPX4 | | |

## LISTINO

| CODICE | DESCRIZIONE | PREZZO |
|---|---|---|
| VMA60-FLAT-B | A60 FLAT BASIC puntuale - 2 velocità a bordo macchina | € 324,00 |
| VMA60-FLAT-D | A60 FLAT DUO puntuale - 3 velocità telecom.- Master/Slave via cavo | € 397,50 |
| VMA60-FLAT-W | A60 FLAT WIRELESS puntuale - 5 vel. telecom. - Master/Slave wireless | € 572,00 |
| VMKSTIPITE | Kit installazone su stipite per A60 / A60-FLAT (opzionale) | € 69,50 |
| VMKFG3A60F | Kit nr. 4 filtri G3 per modelli A60-FLAT BASIC / DUO / WIRELESS (ricambio) | € 11,50 |
| VMGRESIR160 | Griglia esterna pieghevole installazione rapida dall'interno (opzionale) | € 13,20 |

modelli
RCP100 P
RCP100-PRE P

Controllo a bordo touch

modelli
RCP100 WIFI
RCP100-PRE WIFI

Controllo a bordo touch

modelli
RCP200-E WIFI
RCP200-E-PRE WIFI

# RCP100 e RCP200
## Recuperatore di calore a parete

### DESCRIZIONE

Unità di ventilazione con recupero del calore delocalizzate a doppio flusso disponibile in 2 modelli: RCP100 (con scambiatore in polistirene) fornibile in 4 versioni e RCP200 (con lo scambiatore entalpico) tutti con il telecomando. Il controllo a bordo unità cambia in base alle versioni (display e tasti oppure pulsanti touch) e, sulle versioni WIFI, la possibilità di gestire l'apparecchio anche dallo smartphone mediante un'applicazione.

Le unità sono dotate di serrande di aspirazione e di scarico dell'aria verso l'esterno che si chiudono automaticamente nel caso dell'apparecchio spento. Versioni del RCP200 sono dotati di una serranda di ricircolo che aprendosi fa chiudere la serranda dell'aria proveniente dall'esterno generando un ricambio dell'aria interna con i flussi passanti dallo scambiatore

La versione PRE, per entambi i modelli, indica la presenza della resistenza di preriscaldo dell'aria proveniente dall'esterno che si attiva a temperature basse per prevenire la formazione del ghiaccio nello scambiatore.

VANTAGGI:
- Varietà di modelli per diversi tipi di applicazione
- Design moderno e dimensioni compatte
- Ventilazione con programmazione settimanale
- Ventilatori a basso consumo energetico e silenziosità eccellente
- Controllo con l'applicazione mobile Android / IOS (solo per vers. WIFI)
- Filtri G4 e F7/F8 di serie (opzionale H13, F8 Carbonio)
- Possibilità di aggiungere l'estrazione dal bagno tramite un kit opzionale
- Facile installazione e manutenzione dal pannello frontale

KFG100
Kit fissaggio, 2 tubi Ø100 L=500 mm e doppia griglia esterna bianca per tutti i modelli di RCP100

KFG200
Kit fissaggio, 2 tubi Ø100 L=500 mm e doppia griglia esterna bianca per tutti i modelli di RCP200

## DATI TECNICI

| MODELLO | RCP100 P | | RCP100-PRE P | RCP100 WIFI | | RCP100-PRE WIFI | | | RCP200-E WIFI | | | RCP200-E-PRE WIFI | |
|---|---|---|---|---|---|---|---|---|---|---|---|---|---|
| Dimensioni interne: A x L x P [mm] | 650 x 550 x 200 | | | 650 x 550 x 200 | | | | | 1018 x 550 x 200 | | | | |
| Velocità | 1 | 2 | 3 | 1 | 2 | 3 | 4 | 5 | 1 | 2 | 3 | 4 | 5 |
| Portata d'aria massima (m³/h) | 30 | 60 | 100 | 30 | 44 | 60 | 75 | 100 | 30 | 60 | 90 | 120 | 200 |
| Livello pressione sonora a 3mt dB | 13 | 27 | 39 | 13 | 20 | 27 | 33 | 39 | 12 | 22 | 30 | 36 | 45 |
| Efficienza | 96 | 92 | 87 | 96 | 94 | 92 | 89 | 87 | 75 | 70 | 68 | 67 | 66 |
| Potenza assorbita (W) | 12 | 21 | 45 | 20 | 23 | 29 | 37 | 53 | 10 | 15 | 25 | 44 | 134 |
| Assorb. max. senza resist.elett. (A) | 0,4 | | | 0,4 | | | | | 1 | | | | |
| Assorb. max. con resist.elettrica (A) | - | | 3,6 | - | | 3,6 | | | - | | | 4 | |
| Alimentazione elettrica 50Hz (V) | 230 | | | 230 | | | | | 230 | | | | |
| Diametro dei condotti | Ø100 | | | Ø100 | | | | | Ø100 | | | | |
| Grado di protezione (motori) | IP44 | | | IP44 | | | | | IP44 | | | | |
| Materiale scambiatore di calore | Polistirene | | | Polistirene | | | | | Membrana entalpica | | | | |
| Materiale dell'involucro | Acciaio verniciato | | | Acciaio verniciato | | | | | Acciaio verniciato | | | | |
| Isolamento interno (mm) | 10 | | | 10 | | | | | 30 | | | | |
| Filtri immissione / estrazione | G4 (F8 opzionale) / G4 | | | G4 (F8 opzionale) / G4 | | | | | G4+F7 (H13 opzionale) / G4 | | | | |
| Peso (kg) | 31 | | | 31 | | | | | 44 | | | | |

## LISTINO

| MODELLO | DESCRIZIONE | MODELLO | PREZZO |
|---|---|---|---|
| RCP100 | Recuperatore delocalizzato RCP100 con telecomando | RCP100 P: Pannello di controllo con display e tasti a bordo | € 1646,74 |
| RCP100-PRE | | RCP100-PRE P: Pannello di controllo con display e tasti a bordo + preriscaldatore | € 1741,38 |
| RCP100-WF | | RCP100 WIFI: Pulsanti touch luminosi a bordo e connessione WIFI | € 1873,87 |
| RCP100-PRE-WF | | RCP100-PRE WIFI: Pulsanti touch luminosi a bordo e connessione WIFI + prerisc. | € 1968,51 |
| RCP200-WF | Recuperatore delocalizzato RCP200 con telecomando | RCP200-E WIFI: Pulsanti touch luminosi a bordo e connessione WIFI | € 2498,50 |
| RCP200-PRE-WF | | RCP200-E-PRE WIFI: Pulsanti touch luminosi a bordo e connessione WIFI + prerisc. | € 2630,99 |
| KFG100 | Kit fissaggio, 2 tubi Ø100 L=500 mm e doppia griglia esterna bianca per tutti i modelli di RCP100 | | € 94,50 |
| KFG200 | Kit fissaggio, 2 tubi Ø100 L=500 mm e doppia griglia esterna bianca per tutti i modelli di RCP200 | | € 96,00 |

Controllo anche a bordo
- display a colori touch -

# Flair 325 e 400

## DESCRIZIONE

Nuova concezione dell'unità ventilante con il recupero di calore disponibile in 2 modelli, ognuna in versione destra e sinistra; con configurazione di tutti i 4 collari sopra oppure 2 sopra e 2 sotto, da 325 e 400 m3/h rispettivamente, completamente riprogettate per aumentarne le prestazioni energetiche ed acustiche.
Ogni versione dell'unità è disponibile con la scheda elettronica standard e PLUS. Un'unità standard può essere trasformata in una PLUS con l'associazone della scheda PLUS aggiuntiva.

Flair è costruita da un pacco di scambio in plastica ad alta efficienza (91% sulla base di EN13141-7) oppure con lo scambiatore entalpico (grazie al quale, oltre il calore, l'aria estratta trasferisce anche l'umidità all'aria che viene immessa), ventilatori a flussi bilanciati e costanti (con una misurazione del flusso ancora più precisa attraverso un anemometro integrato nel vano ventilatore), pre-riscaldatore modulante e by-pass di serie (a tenuta d'aria con tecnologia 2K), display a colori touch screen integrato, connessione per lo scarico condensa compreso il sifone a sfera, isolamento in schiuma ermetica e resistente, connessioni eBus, ModBus, RJ12, segnale 24 Volt. Un'altro aspetto importante sono le posizioni degli ingressi/uscite dell'aria verso l'esterno/interno l'abitazione che sono state riposizionate offrendo soluzioni alternative a quelle previste con la linea Renovent Excellent.

## I VANTAGGI:

- Alta efficienza e portata costante;
- Consumi energetici e potenza sonora più bassi;
- Scarico condensa con sifone a sfera incluso;
- Bypass per funzione free-cooling di serie;
- Preriscaldatore elettrico modulante di serie;
- Funzione antigelo migliorata anche per temperature estremamente rigide.

## Combinazioni possibili

*FLAIR 325 e 400 - **4/0 L - (versione sinistra)***

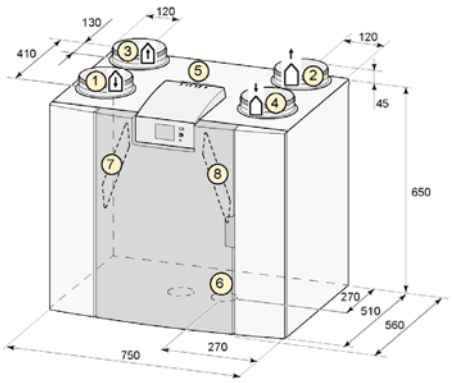


*FLAIR 325 e 400 - **4/0 R - (versione destra)***

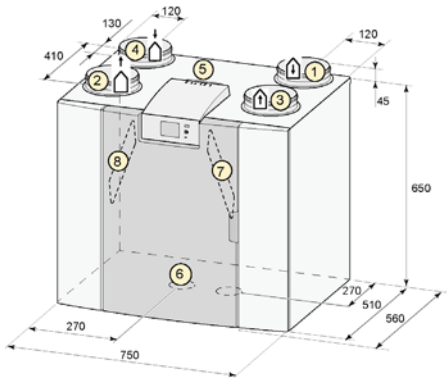


*FLAIR 325 e 400 - **2/2 L - (versione sinistra)***

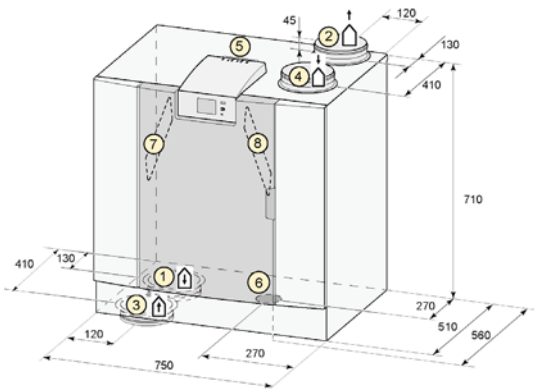


*FLAIR 325 e 400 - **2/2 R - (versione destra)***

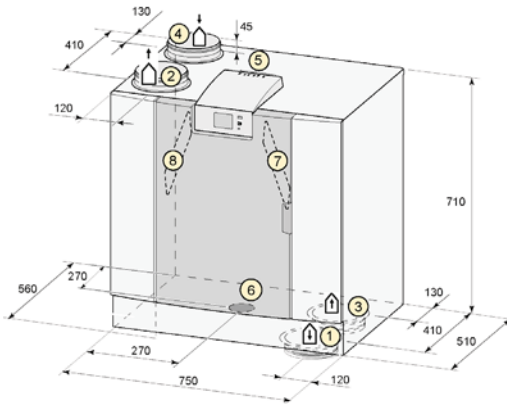


Tutte le dimensioni sono espresse in millimetri.
Collari FLAIR 325 hanno un diametro di 160 mm / Collari FLAIR 400 hanno un diametro di 180 mm

| | |
|---|---|
| 1 | Immissione aria verso i locali interni |
| 2 | Espulsione aria verso l'esterno |
| 3 | Estrazione aria dai locali interni |
| 4 | Aspirazione aria dall'esterno |

| | |
|---|---|
| 5 | Collegamenti elettrici |
| 6 | Collegamento sifone |
| 7 | Filtro aria esausta estratta |
| 8 | Filtro lato immissione aria sana |

## SPECIFICHE TECNICHE

| Modello | 325 | 400 |
|---|---|---|
| Capacità di ventilazione a 150 Pa | 50 - 325 m³/h | 50 - 400 m³/h |
| Dimensioni del condotto [mm] | Ø 160 | Ø 180 |
| H (Altezza) x L (Larghezza) x P (Profondità) | 650 x 750 x 560 mm | 650 x 750 x 560 mm |
| Peso | 37 kg | 38,50 kg |
| Portata costante | ✓ | ✓ |
| Bypass di serie | ✓ | ✓ |
| Preriscaldatore di serie | ✓ | ✓ |
| Predisposizione per il sensore di umidità | ✓ | ✓ |
| Predisposizione per il demand flow a 2 zone | ✓ | ✓ |
| Predisposizione per il timer | ✓ | ✓ |
| Accessori collegabili alla versione standard | Pannello con timer settimanale, selettore 4 vie + led filtri, sensore RH, sensore CO2, Brink Home, interfaccia domotica, valvola a 3 vie, pulsantiera RF, pre/post-riscaldatore supplementare | |
| Accessori collegabili solo alla versione PLUS | Segnali analogici di ingresso e uscita 0-10V, sensore di temperatura NTC10K, ingresso 2 contatti | |
| Filtri | G4 / G4 ( G7 optional ) | G4 / G4 ( G7 optional ) |

### PRESTAZIONI STRAORDINARIE

Tutte le parti di Flair 325/400 sono state riprogettate e sviluppate con una nuova concezione. La combinazione intelligente garantisce una prestazione eccellente. Lo studio aerodinamico rende Flair piu efficiente e silenziosa abbassando di oltre il 10% il consumo energetico. I nuovi ventilatori sono unici e garantiscono, con il loro sistema innovativo di controllo integrato, il flusso d'aria costante con bassissimi consumi.

### INSTALLAZIONE E MANUTENZIONE

La corretta installazione è di importanza vitale per un sistema VMC permettendo all'impianto di funzionare in modo performante. Il supporto digitale di Flair 325/400 facilita la corretta installazione rendendola più semplice, risparmiando tempo e garantendo un risultato finale migliore. Questo strumento aiuta, passo dopo passo, attraverso il processo guidato, nelle fasi d'installazione e manutenzione.

### OPZIONI DI CONTROLLO ESTENSIVO

Possono essere collegati vari tipi di sensori per il controllo della qualità dell'aria nonché diversi comandi di gestione unità. Il flusso di ventilazione su richiesta (on demand) è un'altra opzione per la gestione della qualità dell'aria su 2 zone distinte. Se invece vuoi avere un controllo diretto dell'unità, è possibile farlo attraverso la gestione da remoto oppure con il pannello di controllo Air Control.

## LISTINO

| CODICE | MODELLO | PORTATA | VERSIONE | PREZZO |
|---|---|---|---|---|
| BK430001 | FLAIR 325 | 325 | 4/0 R | € 2.775,85 |
| BK430101 | FLAIR 325 | 325 | 2/2 R | € 2.775,85 |
| BK430003 | FLAIR 325 PLUS | 325 | 4/0 R+ | € 3.066,52 |
| BK430103 | FLAIR 325 PLUS | 325 | 2/2 R+ | € 3.066,52 |
| **BK430013** | **FLAIR 325 PACCO ENTALPICO** | **325** | **4/0 R** | **€ 3.978,00** |
| BK430000 | FLAIR 325 | 325 | 4/0 L | € 2.775,85 |
| BK430100 | FLAIR 325 | 325 | 2/2 L | € 2.775,85 |
| BK430002 | FLAIR 325 PLUS | 325 | 4/0 L+ | € 3.066,52 |
| BK430102 | FLAIR 325 PLUS | 325 | 2/2 L+ | € 3.066,52 |
| **BK430012** | **FLAIR 325 PACCO ENTALPICO** | **325** | **4/0 L** | **€ 3.978,00** |
| BK431001 | FLAIR 400 | 400 | 4/0 R | € 3.095,56 |
| BK431101 | FLAIR 400 | 400 | 2/2 R | € 3.095,56 |
| BK431003 | FLAIR 400 PLUS | 400 | 4/0 R+ | € 3.386,23 |
| BK431103 | FLAIR 400 PLUS | 400 | 2/2 R+ | € 3.386,23 |
| **BK431033** | **FLAIR 400 PACCO ENTALPICO** | **400** | **4/0 R** | **€ 4.182,00** |
| BK431000 | FLAIR 400 | 400 | 4/0 L | € 3.095,56 |
| BK431100 | FLAIR 400 | 400 | 2/2 L | € 3.095,56 |
| BK431002 | FLAIR 400 PLUS | 400 | 4/0 L+ | € 3.386,23 |
| BK431102 | FLAIR 400 PLUS | 400 | 2/2 L+ | € 3.386,23 |
| **BK431032** | **FLAIR 400 PACCO ENTALPICO** | **400** | **4/0 L** | **€ 4.182,00** |

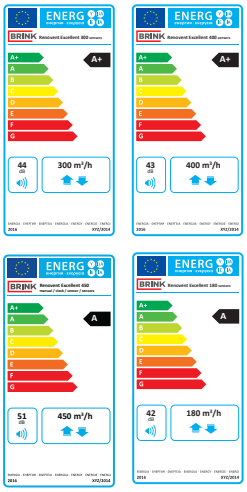

# Renovent Excellent

## DESCRIZIONE

La gamma Renovent Excellent di apparecchi per il recupero di calore a flussi bilanciati, include il Renovent Excellent 180, 300, 400 e 450 con una portata massima rispettiva di 180, 300, 400 e 450 m³/h. Sono disponibili in configurazione destra e sinistra. Oltre alla versione standard, Renovent Excellent è disponibile anche nella versione 'PLUS'. Questa versione è dotata di connessioni aggiuntive, per esempio per poter collegare un sensore di $CO_2$. Tutte le unità sono equipaggiate di serie con motore brushless EC con inverter.

## I VANTAGGI:

- Bypass di serie per funzione free-cooling (tranne Ren. Exc.180;
- Preriscaldatore elettrico modulante di serie (tranne Ren. Exc.180;
- Completo, silenzioso e a basso consumo energetico;
- Portata costante;
- Alta capacità di ventilazione 180, 300, 400 e 450 m³/h;
- Consumo di energia ridotto del 40%;
- A richiesta disponibile la valvola 3 vie per il funzionamento a 2 zone;
- Funzione antigelo migliorata anche per temperature estremamente rigide

## Combinazioni possibili (non per tutte le taglie)

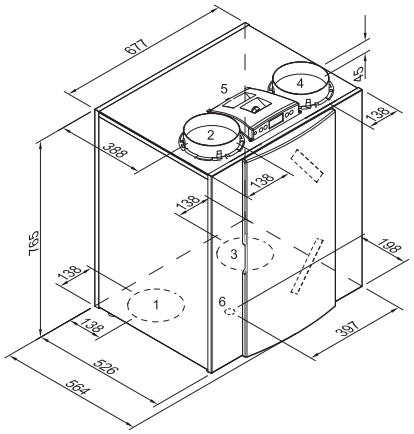


Renovent Excellent 2/2 R (versione destra)

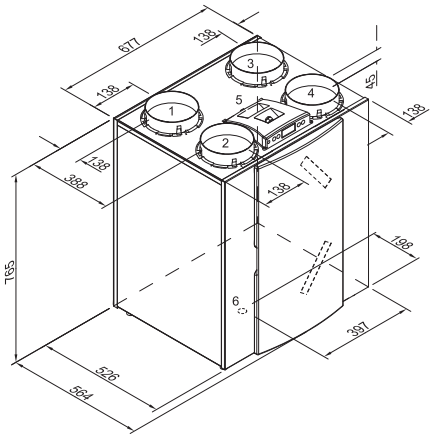


Renovent Excellent 4/0 R (versione destra)

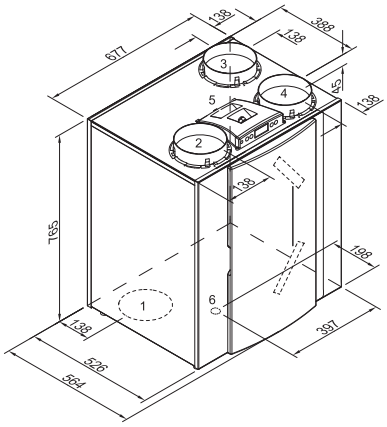


Renovent Excellent 3/1 R (versione destra)

1 = Verso gli ambienti interni
(Immissione aria nel soggiorno, camere, studio)

2 = Verso l'ambiente esterno
(espulsione aria viziata verso l'esterno)

3 = Dall'ambiente interno
(estrazione aria viziata da cucina, bagni, lavanderia)

4 = Dall'ambiente esterno
(aspirazione aria ricca di ossigeno dall'esterno)

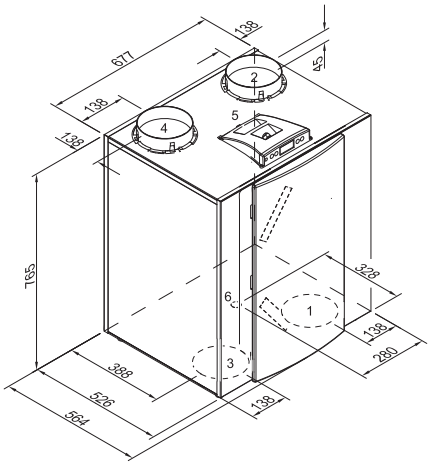


Renovent Excellent 2/2 L (versione sinistra)

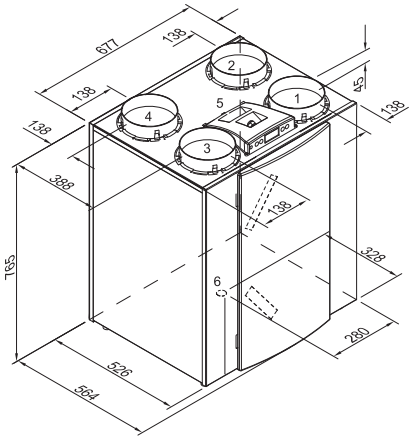


Renovent Excellent 4/0 L (versione sinistra)

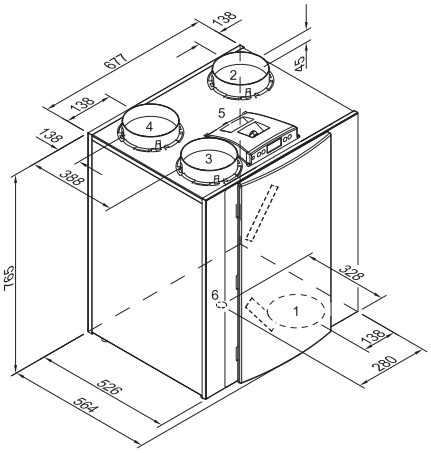


Renovent Excellent 3/1 L (versione sinistra)

## SPECIFICHE TECNICHE

| Modello | 180 | 300 | 400 | 450 |
|---|---|---|---|---|
| Capacità di ventilazione a 150 Pa [m³/h] | Massimo 180 | Massimo 300 | Massimo 400 | Massimo 450 |
| Potenza nominale [W] (al 70% della max capacità) | 40 a 125 m³/h (50 Pa) | 40 a 210 m³/h (50 Pa) | 64 a 280 m³/h (50 Pa) | 84 a 315 m³/h (50 Pa) |
| Dimensioni del condotto [mm] | Ø 125 | Ø 160 | Ø 180 | Ø 180 |
| H (Altezza) x L (Larghezza) x P (Profondità) [mm] | 600 x 560 x 302 | 765 x 677 x 564 | 765 x 677 x 564 | 765 x 677 x 564 |
| Peso [Kg] | 25 | 38 | 38 | 38 |
| Classe energetica: zona climatica media / fredda | A / A+ | A+ / A+ | A+ / A+ | A / A+ |
| Portata costante | ✓ | ✓ | ✓ | ✓ |
| Bypass di serie | - | ✓ | ✓ | ✓ |
| Preriscaldatore di serie | - | ✓ | ✓ | ✓ |
| Predisposizione per il sensore di umidità | ✓ | ✓ | ✓ | ✓ |
| Accessori collegabili alla versione standard e PLUS | Pannello con timer settimanale, selettore 4 vie + led filtri, sensore RH, Brink Home, interfaccia domotica, Valvola a 3 vie, pulsantiera RF | | | |
| Accessori collegabili solo alla versione PLUS | Sensore CO2, pre e post-riscaldatori esterni, altri contatti aggiuntivi (vedere i manuali) | | | |
| Filtro standard (opzionale) | G3 ( F6 ) | G3 ( F7 ) | G3 ( F7 ) | G3 ( F7 ) |

## LISTINO

| CODICE | MODELLO | PORTATA | VERSIONE | PREZZO |
|---|---|---|---|---|
| BK282000 | RENOVENT EXCELLENT | 180 | 4/0 R | € 1490,41 |
| BK282001 | RENOVENT EXCELLENT PLUS | 180 | 4/0 R+ | € 1696,41 |
| BK282010 | RENOVENT EXCELLENT | 180 | 4/0 L | € 1490,41 |
| BK282011 | RENOVENT EXCELLENT PLUS | 180 | 4/0 L+ | € 1696,41 |
| BK410027 | RENOVENT EXCELLENT | 300 | 3/1 R | € 2182,95 |
| BK410028 | RENOVENT EXCELLENT PLUS | 300 | 3/1 R + | € 2407,86 |
| BK410029 | RENOVENT EXCELLENT | 300 | 2/2 R | € 2182,95 |
| BK410030 | RENOVENT EXCELLENT PLUS | 300 | 2/2 R+ | € 2407,86 |
| BK410031 | RENOVENT EXCELLENT | 300 | 4/0 R | € 2182,95 |
| BK410032 | RENOVENT EXCELLENT PLUS | 300 | 4/0 R+ | € 2407,86 |
| **BK410057** | **RENOVENT EXCELLENT** | **300** | **4/0 R ENTHALPY** | **€ 3079,07** |
| BK411028 | RENOVENT EXCELLENT | 300 | 3/1 L | € 2182,95 |
| BK411029 | RENOVENT EXCELLENT PLUS | 300 | 3/1 L + | € 2407,86 |
| BK411030 | RENOVENT EXCELLENT | 300 | 2/2 L | € 2182,95 |
| BK411031 | RENOVENT EXCELLENT PLUS | 300 | 2/2 L+ | € 2407,86 |
| BK411032 | RENOVENT EXCELLENT | 300 | 4/0 L | € 2182,95 |
| BK411033 | RENOVENT EXCELLENT PLUS | 300 | 4/0 L+ | € 2407,85 |
| **BK411062** | **RENOVENT EXCELLENT** | **300** | **4/0 L ENTHALPY** | **€ 3079,07** |
| BK420004 | RENOVENT EXCELLENT | 400 | 3/1 R | € 2394,63 |
| BK420005 | RENOVENT EXCELLENT PLUS | 400 | 3/1 R+ | € 2632,77 |
| BK420014 | RENOVENT EXCELLENT | 400 | 2/2 R | € 2394,63 |
| BK420015 | RENOVENT EXCELLENT PLUS | 400 | 2/2 R+ | € 2632,77 |
| BK420024 | RENOVENT EXCELLENT | 400 | 4/0 R | € 2394,63 |
| BK420025 | RENOVENT EXCELLENT PLUS | 400 | 4/0 R+ | € 2632,77 |
| **BK420042** | **RENOVENT EXCELLENT** | **400** | **4/0 R ENTHALPY** | **€ 3266,39** |
| BK421004 | RENOVENT EXCELLENT | 400 | 3/1 L | € 2394,63 |
| BK421005 | RENOVENT EXCELLENT PLUS | 400 | 3/1 L+ | € 2632,77 |
| BK421014 | RENOVENT EXCELLENT | 400 | 2/2 L | € 2394,63 |
| BK421015 | RENOVENT EXCELLENT PLUS | 400 | 2/2 L+ | € 2632,77 |
| BK421024 | RENOVENT EXCELLENT | 400 | 4/0 L | € 2394,63 |
| BK421025 | RENOVENT EXCELLENT PLUS | 400 | 4/0 L+ | € 2632,77 |
| **BK421047** | **RENOVENT EXCELLENT** | **400** | **4/0 L ENTHALPY** | **€ 3266,39** |
| BK420200 | RENOVENT EXCELLENT | 450 | 4/0 R | € 2657,25 |
| BK420201 | RENOVENT EXCELLENT PLUS | 450 | 4/0 R+ | € 2902,53 |
| BK421200 | RENOVENT EXCELLENT | 450 | 4/0 L | € 2657,25 |
| BK421201 | RENOVENT EXCELLENT PLUS | 450 | 4/0 L+ | € 2902,53 |

AIR CONTROL - di serie con
Renovent Sky150 Standard / PLUS
Renovent Sky200 Standard / PLUS
Renovent Sky300 Standard / PLUS

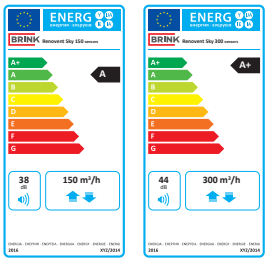

# Renovent Sky

## DESCRIZIONE

I recuperatori a flussi bilanciati ad alta efficienza Renovent Sky 150, 200 e 300 sono adatti al montaggio a soffitto e a parete. Hanno capacità di ventilazione rispettivamente di 150 m³/h, 200 m³/h e 300 m³/h. Questi recuperatori sono unici per il loro profilo ridotto, con un altezza massima di 200 mm per Renovent Sky 150, 198 mm per Renovent Sky 200 e 310 mm per Renovent Sky 300. Tutti sono disponibili anche nella versione con elettronica PLUS, dotata di connessioni aggiuntive con la possibilità di collegare per esempio un sensore $CO_2$. Tutte le unità sono equipaggiate di serie con motore brushless EC con inverter. Fornito con nuovo comando timer settimanale di serie .

## I VANTAGGI:

- Bypass di serie per funzione free-cooling;
- Elettronica predisposta per preriscaldatore elettrico modulante;
- Completo, silenzioso e a basso consumo energetico;
- Portata costante;
- A richiesta disponibile la valvola 3 vie per il funz. a 2 zone;
- Preriscaldatore interno integrato di serie su Sky150 e Sky200

## Combinazioni possibili

1 = Verso gli ambienti interni
(Immissione aria nel soggiorno, camere, studio)

2 = Verso l'ambiente esterno
(espulsione aria viziata verso l'esterno)

3 = Dall'ambiente interno
(estrazione aria viziata da cucina, bagni, lavanderia)

4 = Dall'ambiente esterno
(aspirazione aria ricca di ossigeno dall'esterno)

SKY150

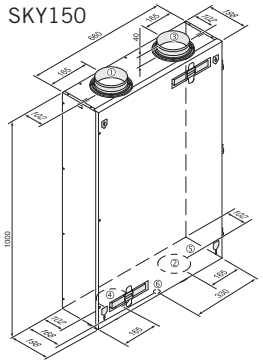

SKY200

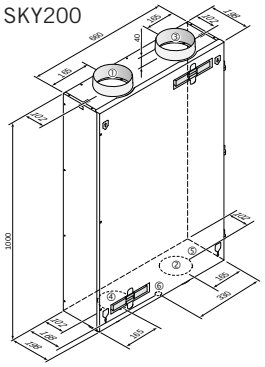

SKY300

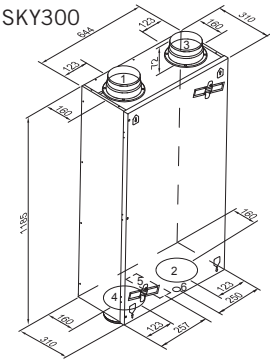

## Box diretti silenziati Brink Renovent Sky150/200

(vedi pagina 38 del listino)

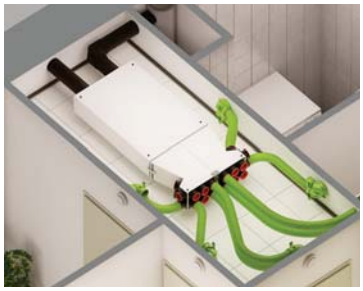

## SPECIFICHE TECNICHE

| MODELLO | 150 | 200 | 300 |
|---|---|---|---|
| Capacità di ventilazione a 150 Pa [m³/h] | Massimo 150 | Massimo 200 | Massimo 300 |
| Emissione sonora dell'unità [dB(A)] | 41 a 105 m³/h (100 Pa) | 48 a 150 m³/h (100 Pa) | 40 a 150 m³/h (80 Pa) |
| Potenza nominale [W] (al 70% della massima capacità) | 38 a 105 m³/h (50 Pa) | in definizione | 51 a 210 m³/h (50 Pa) |
| Dimensioni del condotto [mm] | 4 x Ø125 | 4 x Ø160 | 4 x Ø160 |
| H (Altezza) x L (Larghezza) x P (Profondità) [mm] | 1000 x 660 x 200 | 1000 x 660 x 198 | 1185 x 644 x 310 |
| Peso [Kg] | 24,5 | 24,5 | 37 |
| Classe energetica (con 2 o più sensori): zona climatica media / fredda | A / A+ | A / A+ | A+ / A+ |
| Accessori collegabili alla versione standard e PLUS | Comando con display AirControl, selettore a 3 o 4 vie + led stato filtri, sensore umidità, Brink Home, interfaccia domotica, Valvola a 3 vie, trasmettitore radio RF | | |
| Accessori collegabili SOLO alla versione PLUS | Sensore CO2, pre e post-riscaldatori esterni, altri contatti aggiuntivi | | |
| Filtro standard (opzionale) | G4 ( F7 ) | G4 ( F7 ) | G4 ( F7 ) |

## LISTINO

| CODICE | MODELLO | PORTATA | VERSIONE | PREZZO |
|---|---|---|---|---|
| BK423000 | RENOVENT SKY | 150 | comando in IT/DE | € 2262,07 |
| BK423001 | RENOVENT SKY PLUS | 150 | (vers."Plus") comando IT/DE | € 2398,33 |
| BK424000 | RENOVENT SKY | 200 | comando in IT/DE | € 2325,74 |
| BK424001 | RENOVENT SKY PLUS | 200 | (vers."Plus") comando IT/DE | € 2543,07 |
| BK422004 | RENOVENT SKY | 300 | comando in IT/DE | € 2330,20 |
| BK422005 | RENOVENT SKY PLUS | 300 | (vers. "Plus") comando IT/DE | € 2575,48 |
| **BK422017** | **RENOVENT SKY** | **300** | **ENTHALPY** comando in IT/DE | **€ 2945,94** |

# Silent Compact Box Sky150 / 200

## DESCRIZIONE

Silent Compact Box è stato progettato per rendere possibile il montaggio di una unità di ventilazione VMC centrale all'esterno, agevola l'utente finale nelle periodiche manutenzioni rendendole autonome evitando costi esterni.
I componenti minimi di cui ha bisogno un sistema di VMC centrale sono: unità vmc, condotti, silenziatori tra unità e box di distribuzione, box di distribuzione, bocca di immissione aria fresca, camino di espulsione aria esausta sono racchiusi in poco spazio nel Silent Compact Box
Silent Compact Box integra in un unico manufatto metallico tutti i componenti, dando anche la possibilità di scegliere se posizionare nella parte bassa o alta dello stesso i set di collegamento, dove si dirameranno i condotti verso le zone dell'abitazione.
Facilità il montaggio, agevola la pulizia dei filtri essendo accessibili a qualsiasi persona, ricordiamo che la pulizia dei filtri è una delle operazioni piu importanti su un'impianto VMC. Silent Compact Box è installabile all' esterno dell' abitazione, incassata nell'involucro dell'abitazione o in esecuzione con mobile a vista. Silent Compact Box viene fornito protetto con un film + cartone per conservare la sua integrità durante l'installazione.
Airplast, per poter installare il Silent Compact Box anche all'interno dell'abitazione, ha studiato un apposito kit per collegarsi al cassero, attraversare il muro e uscire all'esterno con doppia griglia. L'installazione del cassero deve essere fatta sul muro perimetrale comunicante con l'esterno.

## I VANTAGGI:

- Sistema compatto e silenzioso;
- Ispezione per pulizia filtri immediata;
- Facile installazione;
- Non necessita di vano tecnico;
- Non necessita delle griglie esterne in quanto incorporate nella porta;
- Non sono necessari box di distribuzione;
- Possibilità di installazione all'esterno grazie all'isolamento interno;
- Possibilità di avere le tubazioni di distribuzione a soffitto o a pavimento;
- Predisposizione per scarico condensa;
- Agevola l'utente finale nelle periodiche manutenzioni

## SPECIFICHE TECNICHE

| | | | | | | |
|---|---|---|---|---|---|---|
| Dimensioni A x L x P [mm] | | | | 1540 x 840 x 275 | | |
| Materiale di costruzione del cassero | | | | Lamiera zincata 10/10 preverniciata su ambo le parti, esterno RAL9010 | | |
| Rivestimento isolante esterno | Descrizione | | | Composto al 100% dal polietilene espanso reticolato chimico a cellule chiuse | | |
| | Densità | Spessore | Reazione al fuoco | 30 kg m³ (±3%) | 10 mm | Classe F, Euroclasse (EN13501-1) |
| | Conducibilità termica | Temp. d'esercizio | | 0,0340 Kcal/h m °C | -40 °C +95 °C | |
| Rivestimento isolante e fonoassorbente interno | Descrizione | | | Fibra poliestere con spessore di 20 mm termolegata di nuova generazione certificata in classe 1/F1 rivestita di film di protezione autoestinguente impermeabile alla polvere, oli | | |
| | Densità | Spessore | Reazione al fuoco | 20/40 kg m³ (±10%) | 20 mm | Classe 1 (UNI9177:1987), Euroclasse B s1 d0 (EN13501-1:2007), CE |
| | Conduttività termica | Temp. d'esercizio | | 0,0341W/mK | -50 °C +100 °C | |
| Film rivestimento isolante interno | Descrizione | | | Film di protezione autoestinguente impermeabile alla polvere, oli e acqua. | | |
| | Densità | Spessore | Reazione al fuoco | 1,23 g/cm³ (±10%) | 25 µm (±5%) | DNI, non innesca la fiamma (FMVSS 302) |
| Peso Silent Compact Box | | | | 55 kg | | |

## LISTINO

| CODICE | MODELLO E DESCRIZIONE | MODELLO | PREZZO |
|---|---|---|---|
| VMSCB16X75B | Silent Compact Box ad incasso isolato per Sky 150/200 con set collegamenti da 16 attacchi a innesto rapido (8 imm. / 8 estr.) per tubo tondo Ø75 completo di tappi e regolatori di portata. Non è obbligatorio l'utilizzo delle clips antisfilamento per tubo. Kit scarico condensa composto da sifone a sfera antiodore e tronchetto scarico per collegamento esterno da Ø40 | Collarini lato BASSO | € 1748,25 |
| VMSCB16X75A | | Collarini lato ALTO | |
| VMSCB12X50B | Silent Compact Box ad incasso isolato per Sky 150/200 con set collegamenti da 12 attacchi (6 immissione / 6 estrazione) per tubo semiovale 50X100. Sono esclusi regolatori di portata codice VMRP2050X100 e anelli di tenuta codice VMAT2050X100. Kit scarico condensa composto da sifone a sfera antiodore e tronchetto scarico per collegamento esterno da Ø40 | Collarini lato BASSO | € 1879,50 |
| VMSCB12X50A | | Collarini lato ALTO | |
| VMSCBFNA | Filtro a nido d'ape per il Silent Compact Box | | € 19,06 |
| VMKGESCB150 | Kit griglie esterne per installazione del Silent Compact Box all'interno dell'abitazione composto da: 2 coll. Ø125/160 (con le viti), 2 pz. tubo EPE da 500 mm, doppia griglia esterna | Ren. Sky 150 | € 172,45 |
| VMKGESCB200 | | Ren. Sky 200 | € 225,99 |

SILENT ARMADIO

# Silent Armadio

## DESCRIZIONE

Costruito per ospitare al suo interno il Silent Compact Box il **Silent Armadio** è progettato per essere posizionato all'interno o all'esterno, su un terrazzo o altra posizione riparato dalla pioggia diretta, direttamente sul muro finito o a incasso parziale o totale, design sobrio, costruito in lamiera zincata preverniciata ral 9010, bulloneria in acciao inox lascia integri i vantaggi del Silent compact box, la parte sottostante che alloggia le tubazioni e facilmente accessibile tramite uno sportello.
Ideale nelle ristrutturazione facilita notevolmente l'impiantistica della VMC, agevola l'utente finale nelle periodiche manutenzioni rendendole autonome evitando costi esterni.

L'armadio al suo interno è isolato, la parte esterna è verniciabile in tinta con la muratura, può essere fornito montato con inserito all'interno il Silent Compact Box (acquistabile separatamente), questo per facilitare l'installazione e la qualità finale dell'opera. Silent Armadio è protetto con un film + cartone per conservare la sua integrità durante l'installazione.

Airplast, per poter installare il Silent Compact Box anche all'interno dell'abitazione, ha studiato un apposito kit per collegarsi al cassero, attraversare il muro e uscire all'esterno con doppia griglia. L'installazione del cassero deve essere fatta sul muro perimetrale comunicante con l'esterno.

APPLICAZIONE SILENT COMPACT BOX INTEGRATO NEL SILENT ARMADIO

## I VANTAGGI:

- Sistema Plug&Play
- Facile installazione
- Ideale per ristrutturazioni
- Dimensioni compatte
- Facilmente posizionabile
- Verniciabile
- Agevola l'utente finale nelle periodiche manutenzioni

## SPECIFICHE TECNICHE

| Descrizione | | Caratteristiche Silent Armadio |
|---|---|---|
| Dimensioni A x L x P [mm] | | 1950 x 885 x 275 |
| Materiale di costruzione del cassero | | Lamiera zincata 10/10 preverniciata su ambo le parti, esterno RAL9010 |
| Rivestimento isolante e fonoassorbente interno | Descrizione | Fibra poliestere con spessore di 20 mm termolegata di nuova generazione certificata in classe 1/F1 rivestita di film di protezione autoestinguenteimpermeabile alla polvere, oli e acqua. Adatto per il trattamento acustico. |
| | Densità | 20/40 kg m³ (±10%) |
| | Spessore | 20 mm |
| | Conduttività termica | 0,0341W/mK |
| | Reazione al fuoco | Classe 1 (UNI9177:1987), Euroclasse B s1 d0 (EN13501-1:2007), Marchio CE |
| | Temperatura d'esercizio | -50 °C +100 °C |
| Film rivestimento isolante interno | Descrizione | Film di protezione autoestinguente impermeabile alla polvere, oli e acqua. |
| | Densità | 1,23 g/cm³ (±10%) |
| | Spessore | 25 µm (±5%) |
| | Reazione al fuoco | DNI, non innesca la fiamma (FMVSS 302) |
| Peso Silent Armadio | | 22,5 kg |
| Peso Silent Armadio con Silent Compact Box | | 77,5 kg |

## LISTINO

| CODICE | MODELLO E DESCRIZIONE | MODELLO | PREZZO |
|---|---|---|---|
| VMASCB | Silent Armadio per Silent Compact Box (escluso) installazione a vista | Sky150 / 200 | € 795,16 |
| VMKGESCB150 | Kit griglie esterne per installazione del Silent Compact Box all'interno dell'abitazione composto da: 2 coll. Ø125/160 (con le viti), 2 pz. tubo EPE da 500 mm, doppia griglia esterna Brink | Ren. Sky 150 | € 172,45 |
| VMKGESCB200 | | Ren. Sky 200 | € 225,99 |

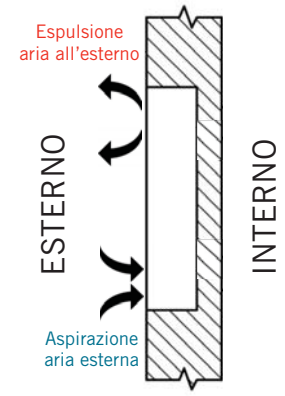


## Soluzione con Silent Compact Box sul terrazzo/balcone

### DESCRIZIONE

Silent Compact Box è stato progettato per poterlo installare incassato nel muro esterno, sul terrazzo dell'abitazione, che però deve essere riparato dalla pioggia diretta. Questo tipo di installazione non necessità di un locale tecnico dedicato, evita la creazione di controsoffitti, facilità la manutenzione ordinaria, rendendola autonoma, e straordinaria dell'unità ventilante, evita possibili rumori che potrebbero generarsi dal funzionamento dell'impianto e tutti i rumori passanti. Soluzione compatta che si integra molto bene con la muratura per la possibilità di verniciare la parte esterna tono su tono. Come da schema (fig.1) la versione standard prevede il collegamento delle tubazioni nella parte bassa. E' possibile richiedere, al momento dell'ordine, con un costo aggiuntivo i collegamenti superiori.

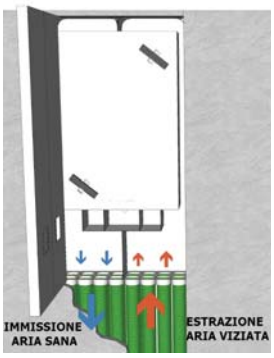


Fig. 1

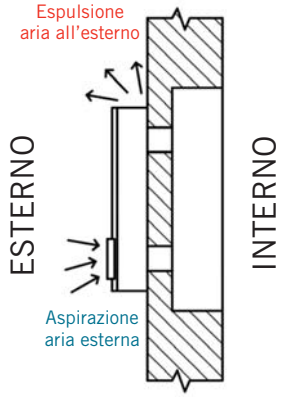


## Soluzione con Silent Compact Box all'interno dell'abitazione

### DESCRIZIONE

Nel caso di abitazioni prive degli spazzi esterni, Airplast ha creato un kit (fig. 2) che dà la possibilità di installare il Silent Compact Box all'interno dell'abitazione su parete perimetrale esterna.
Soluzione da richiedere esplicitamente all'azienda, in fase dell'ordine, a causa delle modifiche costruttive da eseguire. Questa soluzione richiede il kit griglia esterna codice VMKGESCB150 se l'unità ventilante è Renovent Sky 150 oppure codice VMKGESCB200 se l'unità ventilante è Renovent Sky 200).

**KIT DOPPIA GRIGLIA ESTERNA**

Fig. 2

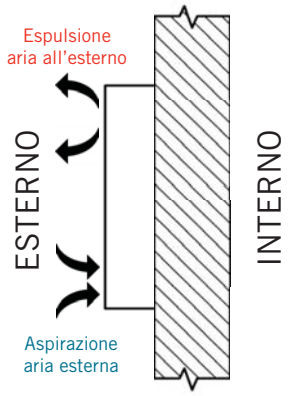


## Soluzione con Silent Armadio sul terrazzo/balcone

### DESCRIZIONE

Nelle abitazioni dove non è più possibile effettuare interventi per incassare un Silent Compact Box, Airplast propone una soluzione con Silent Armadio costruito per ospitare al suo interno il Silent Compact Box. L'Armadio lascia integri i vantaggi del Silent Compact Box, la parte sottostante che alloggia le tubazioni (fig. 3) e facilmente accessibile tramite uno sportello. Ideale nelle ristrutturazione facilita notevolmente l'impiantistica della VMC, agevola l'utente finale nelle periodiche manutenzioni rendendole autonome evitando costi esterni. L'installazione del prodotto deve essere fatta sul muro perimetrale esterno e al riparo dalla pioggia.

Fig. 3

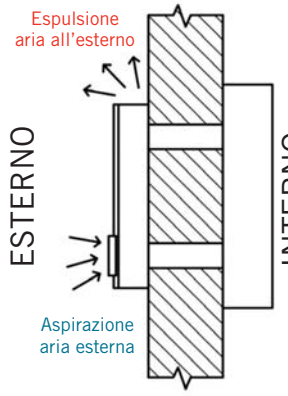


## Soluzione con Silent Armadio all'interno dell'abitazione

### DESCRIZIONE

Nelle abitazioni prive di spazzi esterni adeguati per un Silent Armadio, Airplast propone, con l'aggiunta di un kit la possibilità dell'installazione interna. Condizione necessaria - una parete perimetrale esterna. Soluzione da richiedere esplicitamente all'azienda in fase d'ordine per le modifiche costruttive da eseguire. Questa applicazione richiede il kit griglia esterna (fig. 4) codice VMKGESCB150 se l'unità ventilante è Renovent Sky 150, codice VMKGESCB200 se l'unità ventilante è Renovent Sky 200).

**KIT DOPPIA GRIGLIA ESTERNA**

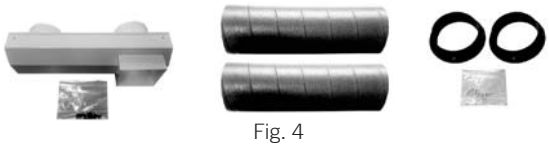

Fig. 4

# Air Comfort

AirComfort è un modulo che consente di influenzare la temperatura attraverso l'unità VMC fornendo riscaldamento e raffreddamento ai fini di migliorare il benessere e comfort indoor.
Le soluzione progettata da Brink Climate Systems offre una sistema di trattamento aria compatto e funzionale che usa in parte l'aria proveniente dall'unità di ventilazione e in parte l'aria di ricircolo ,questo consente di raddoppiare la portata della VMC.
Il prodotto è munito del panello di controllo di bordo con display che consente di visualizzare e modificare le impostazioni dell'apparecchio.

I VANTAGGI:
- Gestione intuitiva del prodotto
- Adatto a post-riscaldamento e post-raffreddamento
- Installazione compatta
- Abbinabile alle unità di ventilazione BRINK

## SPECIFICHE TECNICHE

| MODELLO | AIR COMFORT |
|---|---|
| H (Altezza) x L (Larghezza) x P (Profondità) [mm] | 429 x 640 x 676 |
| Connessione acqua | 22 mm |
| Portata massima | 450 m3/h |
| Potenza massima (consumo) | 72 W |
| Capacità riscaldamento a 45/35 °C d'acqua | 2,8 kW |
| Capacità raffreddamento a 7/11 °C d'acqua | 1,75 kW |
| Collegamento ai canali in uscita da AirComfort | Ø 250 mm |
| Potenza sonora (emessa dal modulo AirComfort) | 53,3 db(A) (max) |
| Perdite di carico ammissibili a 450 m3/h | 126 Pa |
| Filtro (ricircolo aria) | G3 |
| Peso | 40 kg |

FUNZIONAMENTO
AirComfort può essere connesso a tutti i sistemi in pompa di calore ad acqua. Il ventilatore del modulo, in combinazione con Renovent Excellent, muove l'aria che attraversa lo scambiatore contenente l'acqua fredda o calda, passando si raffredda o si riscalda in base alla richiesta di un termostato posto in ambiente . E' indispensabile che tutti i condotti siano isolati.
Il flusso massimo che si può ottenere in uscita da AirComfort è calcolato sulla base della somma tra il flusso aria di ricircolo trattata dall'unità AirComfort (450 m3/h) e unità di recupero di calore (dai 300 ai 450 m3/h), per un massimo di 900 m3/h complessivi.

VENTILAZIONE
Insieme all'unità VMC il sistema AirComfort fornisce aria ventilata raffrescata o riscaldata. Con un interruttore a quattro vie possono essere impostate le varie modalità di ventilazione. Inoltre, AirComfort può diventare un sistema Smart se attrezzato coi sensori CO2 (massimo quattro) per rendere automatica, su richiesta, la ventilazione degli ambienti interni. Il filtro posizionato sul lato del ricircolo aria del modulo AirComfort permette di purificare l'aria nell'abitazione prima di essere trattata. Le unità Renovent Excellent e il sistema AirComfort sono perfettamente abbinabili e collegabili attraverso un cavo eBus a 2 poli.

## LISTINO

| CODICE | MODELLO E DESCRIZIONE | PREZZO |
|---|---|---|
| BK005800 | AirComfort "R" (top cooling - top heating versione destra) | € 2078,80 |
| BK005810 | AirComfort "L" (top cooling - top heating versione sinistra) | € 2078,80 |
| BK540262 | Commutatore di velocità a 4 vie ad incasso (escl. cassetta di contenimento e cavo RJ12 a 6 poli - pag. 24) | € 96,23 |
| BK217080 | Box acustico di convogliamento flusso d'aria (immissione) Ren. Exc. 300 (Ø160) e AirComfort | € 443,48 |
| BK217081 | Box acustico di convogliamento flusso d'aria (immissione) Ren. Exc. 400/450 (Ø180) e AirComfort | € 443,48 |
| BK217100 | Piastra acustica isolata lato ricircolo aria per AirComfort | € 95,52 |
| BK217101 | Struttura di montaggio a pavimento AirComfort (altezza 200 mm) | € 132,19 |
| BK217102 | Box di convogliamento flussi aria AirComfort | € 149,78 |
| VM217102SC1575 | Box acustico BK217102 con 15 attacchi grigi per distribuzione con condotto Ø75 AirExcellent per AirComfort | € 424,82 |
| VM217102SC1190 | Box acustico BK217102 con 11 attacchi grigi per distribuzione con condotto Ø90 AirExcellent per AirComfort | € 489,32 |
| BK217103 | Set sifone scarico condensa per la configurazione Renovent Excellent e AirComfort | € 54,04 |
| BK532610 | N. 1 filtro G3 ricircolo AirComfort (510x300) | € 23,45 |

## Soluzione installativa con Renovent Excellent con la configurazione 4/0

Fig. 1,2 - Box di convogliamento aria VMC e aria di ricircolo trattata

Quando si prevede di installare un'unità ventilante avente la configurazione dei collari 4/0 (sia di versione destra che sinistra), sarà comunque possibile abbinarla al modulo AirComfort aggiungendo il box di convogliamento dell'aria come da Figura 1 e 2 (codici BK217080 oppure BK217081 in base all'unità ventilante). Il fissaggio della piastra acustica avviene tramite 6 viti autofilettanti di almeno ø4 mm (esclusi).

## Soluzione installativa con il montaggio del box acustico codice BK217102 con 15 attacchi tubo Ø75 (Fig. 5)

Fig.3,4 Box acustico VM217102SC1190
installato su Aircomfort con collarini rivolti verso il basso

Fig. 5

Sulla mandata dell'aria lato AirComfort è possibile applicare il box rivestito internamente e dotato di 11 collari per tubo Ø90 oppure di 15 collarini per tubo Ø75 per poi distribuire aria trattata nei vari locali nobili dell'abitazione, soluzione importante per i casi dove il passaggio delle tubazioni con diametro elevato non è possibile. Il fissaggio del prodotto avviene tramite 4 viti autofilettanti di Ø4 mm (esclusi).

## Soluzione installativa con il montaggio della piastra acustica lato ricircolo aria

Fig. 6 Lato ricircolo
AirComfort
senza piastra acustica

Fig. 7 Lato ricircolo
AirComfort
con piastra acustica

Fig. 8
Vista AirComfort
con piastra acustica installata

Sull'aspirazione dell'aria lato ricircolo di AirComfort è possibile applicare la piastra acustica (opzionale) aperta su 2 lati , isolata internamente con uno strato fonoassorbente piramidale lo rende ancora piu silenzioso. Il fissaggio della piastra acustica avviene tramite 6 viti autofilettanti di almeno Ø4 mm (esclusi).

## Soluzione installativa con Renovent Excellent avente la configurazione 3/1 e 2/2

Su impianti in cui si prevede di installare un'unità ventilante avente la configurazione dei collari 3/1, non è necessario l'utilizzo del box di convogliamento in quanto nella parte bassa del recuperatore è collocato il collare d'immissione aria VMC diretto al modulo AirComfort tramite la predisposizione prevista. Per poter abbinare unità ventilante 3/1 con il modulo AirControl è necessario che entrambi i prodotti abbiano la stessa versione (ossia unità ventilante 3/1 versione "R" e modulo AirComfort versione "R"). Per le unità con la configurazione 2/2 bisognerà tenere distanziato il recuperatore di calore dal modulo. In tal caso l'immissione potrà essere indirizzata direttamente nell'AirComfort, mentre per l'estrazione bisognerà prevedere un condotto di collegamento tra l'unità ventilante e il box di estrazione da posizionare nelle vicinanze.

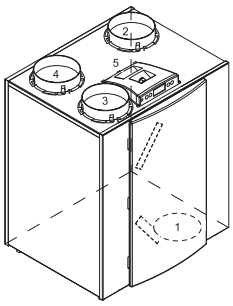


Renovent Excellent
versione sinistra 3/1 L

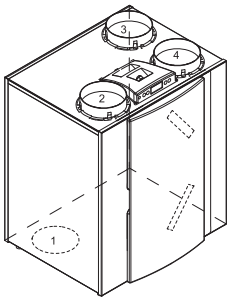


Renovent Excellent
versione destra 3/1 R

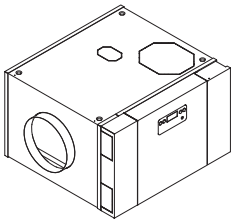

AirComfort versione sinistra "L"

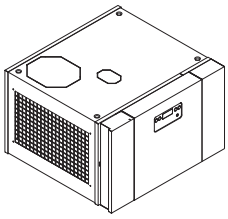

AirComfort versione destra "R"

VMC

DISPLAY WIRELESS A BATTERIE
(opzionale)

# Umidificatore EVAP

DESCRIZIONE

L'aria esterna, nel periodo invernale, contiene basso livello di umidità. Questo fattore causa una sensazione d'aria secca all'interno dell'abitazione, provocando disaggi non solo alla salute ma anche all'arredamento e finiture interne in legno. Evap è la soluzione per ottimizzare il bilanciamento di umidità, attraverso il sistema VMC, nella vostra casa, aumentandone il comfort.

I VANTAGGI:

- Ottimizza l'equilibrio di umidità in casa
- Evita la creazione dell'aria secca durante il periodo invernale
- Migliora il comfort abitativo e rende più sano il clima interno
- Evita l'irritazione del naso e degli occhi
- Maggior comfort per chi soffre d'asma mantenendo un clima sobrio
- Salvaguarda l'arredamento e le finiture in legno della casa
- Umidificatore automatico con basso consumo energetico
- Adattabile a qualsiasi sistema di ventilazione centralizzata
- Fornito di serie con il preliscaldatore integrato
- Facile nell'installazione e manutenzione

UMIDIFICAZIONE AD ALTA EFFICIENZA ENERGETICA

Evap funziona sulla base del processo di evaporazione dell'acqua naturale (adiabatica). L'aria secca fluisce attraverso una matrice di fibre di vetro idroassorbente e prende il vapore acqueo dalla superficie umida. Questa aumenta l'umidità relativa dell'aria di ventilazione in entrata. Il preriscaldatore incorporato aumenta la capacità e le prestazioni, ma solo quando necessario. Questo processo è altamente efficiente e utilizza pochissima energia. L'umidificatore fa il suo lavoro in modo completamente automatico e silenzioso. È possibile controllare il suo funzionamento attraverso un comando Evap (opzionale).

## SPECIFICHE TECNICHE

| MODELLO | EVAP |
|---|---|
| H (Altezza) x L (Larghezza) x P (Profondità) [mm] | 340 x 255 x 344 |
| Capacità massima di umidificazione | 0-4 l/h |
| Consumo massimo di acqua | 5 l/h |
| Pressione acqua d'alimentazione | min 1,5 bar - max 3,5 bar |
| Scarico d'acqua | Tubo in PVC da 15 mm |
| Volume d'aria massima | 600 m3/h |
| Collegamento ai canali | Ø125 / 160 / 180 mm tramite adattatori (opzionali) |
| Range di utilizzo temperatura esterna | <12 °C |

SICUREZZA

Evap viene collegato direttamente alla rete idrica. L'umidificatore viene fornito di serie con un filtro salvalegionella per acqua che preclude la contaminazione da Legionella e garantisce un sicuro e sano clima interno. Il filtro dell'acqua periodicamente viene automaticamente lavato da eventuali inquinanti, che vengono scaricati attraverso il sistema fognario. La capacità di approvvigionamento idrico è limitata per escludere qualsiasi rischio di umidificazione eccessiva. Calcare e altri inquinanti presenti nell'acqua del rubinetto, rimangono nel cassetto Evap.

INSTALLAZIONE E MANUTENZIONE

L'unità Evap è molto facile da installare, va collocato nel tratto di condotto che va dal recuperatore di calore al box di immissione aria all'interno dei locali nobili. Evap può essere installato su qualsiasi sistema VMC. Come manutenzione dell'umidificatore bisogna effettuare dei controlli periodici della cassetta dove si accumulano gli inquinanti provenienti dall'acqua di rubinetto, e, nel caso di necessità, procedere alla sua sostituzione.

## LISTINO

| CODICE | MODELLO E DESCRIZIONE | PREZZO |
|---|---|---|
| BK351010 | Umidificatore Evap | € 1488,21 |
| BK351020 | Display wireless per Evap (consigliato) | € 207,88 |
| BK351025 | Cassetta con filtro salvalegionella (ricambio) | € 340,08 |
| BK351032 | Set nr. 2 adattatori Ø200 - Ø125 per il collegamento all'Evap | € 63,75 |
| BK351033 | Set nr. 2 adattatori Ø200 - Ø160 per il collegamento all'Evap | € 70,65 |
| BK351034 | Set nr. 2 adattatori Ø200 - Ø180 per il collegamento all'Evap | € 77,15 |

NEW

# Silenziatore Flair

Il Flair Silencer è un nuovo silenziatore basato su un innovativo e rivoluzionario principio di attenuazione Le onde sonore provenienti dall'apparecchio si estinguono in minuscole cavità che si traduce in elevato rapporto di attenuazione e una bassa emissione sonora. Inoltre, con il suo design elegante e una lunghezza di soli 60 cm rende il silenziatore molto compatto. Tutte le caratteristiche rimangono inalterate per tutta la durata del dispositivo di ventilazione Flair 325/400.

VANTAGGI:
- Silenziatore con tecnologia innovativa per elevati rapporti di attenuazione
- Altamente compatto, lunghezza solo 60 cm
- Involucro elegante per uno spazio di installazione ordinato
- Rimane pulito e igienico all'interno e all'esterno
- Dura per l'intera durata di vita dell'apparecchio
- Silenziatore perfettamente adattato agli apparecchi FLAIR 325 e 400

## SPECIFICHE TECNICHE

| MODELLO | SILENZIATORE FLAIR |
|---|---|
| L (Lunghezza) x L (Larghezza) x A (Altezza) [mm] | 650 x 240 x 240 |
| Diametro collare unità Flair compatibile | Ø160 / Ø180 mm |
| Colore | RAL9016 bianco |
| Peso | 5,6 kg |

## RIDUZIONE DEL RUMORE

| Frequenza (Hz) | 63 | 125 | 250 | 500 | 1K | 2K | 4K | 8K |
|---|---|---|---|---|---|---|---|---|
| Riduzione di inserimento (dB)* | 14,8 | 2,6 | 7,5 | 15,5 | 20,9 | 26,3 | 17,1 | 9,8 |
| Riduzione di trasmissione (dB)* | 21,7 | 20,0 | 25,6 | 23,8 | 28,1 | 36,2 | 40,4 | 42,0 |

*Misurazioni conforme alla ISO7235:2003. I valori possono deviarsi di 1 dB (A), a causa delle tolleranze di misura.

PERDITA DI INSERIMENTO E ATTENUAZIONE DELLE PARETI
I silenziatori sono utilizzati per ridurre l'emissione sonora del ventilatore dall'unità di ventilazione alle valvole di alimentazione e di scarico. Gli ammortizzatori in materiale morbido (condotto acustico) riducono efficacemente il suono alle valvole, ma emettono anche più suono. Gli smorzatori rigidi in molti casi hanno proprietà di smorzamento del suono alle valvole meno efficaci ma, d'altra parte, emettono meno suono. Il Flair Silencer 60/160 è il primo a combinare le due cose: eccellente smorzamento delle valvole e bassa emissione sonora.

IGIENE
I silenziatori convenzionali spesso utilizzano lana minerale per assorbire il suono. Lo svantaggio è che questi materiali possono anche assorbire lo sporco e l'umidità. Il Filenziatore Flair non contiene materiale sopranominato ed è rifinito con una parete interna resistente allo sporco. Questo assicura che il silenziatore rimanga pulito per lungo tempo e, quando necessario, può essere semplicemente pulito con un panno.

COMPATTO
In molti progetti l'altezza di installazione degli impianti è limitata. Di conseguenza, a volte vengono utilizzati silenziatori troppo corti. Ciò influisce sulle proprietà di smorzamento. Il nuovo Flair Silencer 60/160 utilizza una tecnologia derivata dall'industria automobilistica ed è stato progettato da zero per combinare la compattezza con eccellenti caratteristiche di smorzamento. In questo modo è stata ottenuta una riduzione della lunghezza del 40% mentre lo smorzatore è lungo solo 60 cm, quindi ora è possibile realizzare installazioni super silenziose anche in progetti con spazio di installazione limitato.

## LISTINO

| CODICE | MODELLO E DESCRIZIONE | PREZZO |
|---|---|---|
| BK648590 | Silenziatore rigido per Flair 325 e 400 | € 175,50 |

# Pure Induct

È ormai risaputo che l'inquinamento dell'aria esterna è un problema globale. Non solo nelle grandi città, ma ovunque nel mondo dove c'è traffico e industria, vengono rilasciate polveri sottili. Pure Induct di Brink è una soluzione che tiene l'inquinamento fuori casa, consentendo nello stesso tempo una ventilazione adeguata.

VANTAGGI:
- Un clima interno pulito e salubre
- Perfettamente sicuro
- Funzionamento completamente automatico
- Molto più efficiente dei filtri HEPA
- Resistenza dell'aria bassa, che si ripercuote su un consumo d'energia basso

ARIA PULITA
Il sistema Pure Induct viene montato nel condotto che trasporta l'aria sana esterna dell'apparecchio VMC alle stanze abitabili. Tutti i particolati presenti nell'aria, polvere nociva, polveri fini ed ultra fini, virus, batteri, pollini e muffa vengono catturati e gli agenti inquinanti vengono rimossi dall'aria, ciò rende l'aria all'interno pulita e salubre.

FUNZIONAMNETO
Pure Induct usa un processo di ionizzazione positiva per catturare tutte le particelle di polvere. Il sistema modulare contiene una barra con una grande quantità di aghi montati. Questi sono alimentati da una tensione elettrica e quindi le particelle che passano attraverso le punte degli aghi vengono a loro volta alimentate con una tensione elettrica. La fine del modulo contiene tre collettori e anche loro sono alimentati da una carica statica. Questi collettori attraggono le particelle cariche staticamente e vengono catturate. In questo modo la polvere viene rimossa dall'aria la quale, purificata, viene immessa nell'abitazione.

| SPECIFICHE TECNICHE | |
|---|---|
| MODELLO | PURE INDUCT |
| Diametro | Ø160 - 180 mm |
| Alimentazione | 230 V (50-60Hz) |
| Volume d'aria massima | 600 m3/h |

SICUREZZA
Molti sistemi basati sulla ionizzazione rilasciano ozono, considerato molto dannoso per la salute. La tecnologia avanzata di Pure Induct assicura che non venga rilasciato ozono dannoso od altri sub prodotti. Questo rende il sistema Pure Induct completamente sicuro.

EFFICIENZA PROLUNGATA
I collettori di Pure Induct hanno una struttura aperta e quindi non si intasano al contrario dei filtri HEPA, così rimangono efficienti per un maggior periodo. Inoltre la loro resistenza all'aria è molto più bassa rispetto ai filtri HEPA e questo vantaggio si ripercuote nel ventilatore che si traduce in maggior efficienza e silenziosità. Laddove la qualità dell'aria è tale che filtri come G4 e F7 sono inefficaci, Pure Induct, con i collettori speciali, è la soluzione ottimale per il sistema VMC.

INSTALLAZIONE E MANUTENZIONE
Dopo l'installazione di Pure Induct nel sistema VMC non serve molta manutenzione. Come nella filtrazione normale, anche i collettori devono essere sostituiti periodicamente. La durata di un collettore dipende dall'inquinamento in loco. È rassicurante vedere quanto materiale venga catturato dal Pure Induct e che quindi non finisce nei vostri polmoni.

Il sistema Pure Induct è efficace contro:
- polvere grossolana;
- particolati fini (PM10-PM2,5);
- polvere ultrafine e particolati nano;
- inquinanti microbiologici come: virus, batteri, funghi, spore e pollini.

| LISTINO | | |
|---|---|---|
| CODICE | MODELLO E DESCRIZIONE | PREZZO |
| BK351000 | Pure Induct | € 1.424,50 |

POF-UMIDOSTATO

POF-IGROSTATO

POF-CRONOTERM

# Deumidificatori Residenziali - FDI

## *DESCRIZIONE*

I deumidificatori ad incasso della gamma FDI, sono particolarmente indicati per il funzionamento con impianti di raffrescamento a pannelli radianti.
Essi infatti sono in grado di compiere una notevole azione di deumidificazione sull'aria trattata e di restituire all'ambiente la stessa a temperatura neutra in modo tale da non sbilanciare il sistema di regolazione dell'impianto.
Possono essere equipaggiati con un sistema di regolazione in grado di controllare il grado di umidità desiderato in ambiente. Il mobile con griglia viene utilizzato per installazioni non ad incasso coprendo il cassero pre-installato.

Installazione ad incasso nel muro

Cassero

+

Griglia

OPPURE

Installazione esterna al muro

Mobile + griglia

## DATI TECNICI

| DEUMIDIFICATORE RESIDENZIALE | FDI16 IBRIDO | | FDI33 IBRIDO | | FDI33DC |
|---|---|---|---|---|---|
| | acqua-aria | aria-aria | acqua-aria | aria-aria | acqua-aria |
| Alimentazione (V / ph / Hz) | 230 / 1 / 50 | | | | |
| Corrente di spunto | 13 A | | 20 A | | 20 A |
| Potenza massima assorbita (32°C, 95% U.R.) | 270 W | 310 W | 460 W | 590 W | 460 W |
| Portata d'aria nominale (con filtro pulito) | 200 m³/h | | 300 m³/h | | 300 m³/h |
| Livello pressione sonora $L_W$ [dB(A)] | 33 | | 38 | | 38 |
| Gas refrigerante | R134a | | | | |
| Controllo sbrinamento standard | elettronico | | elettronico | | elettronico |
| Temperature funzionamento standard | 10 - 33 °C | | | | |
| Umidità relativa funzionamento (U.R.%) | 45-98 | 55-70 | 45-98 | 50-70 | 45-98 |
| Capacità condensazione nominale (30 °C-80%) (l/24h) | 12 | 10 | 32 | 25 | 31 |
| Capacità raffr. totale (25°C - 65% U.R. - acqua 18/20°C) (kW) | - | | - | | 1,50 |
| Portata acqua di raffreddamento ($t_{in}$ = 18°C - $t_{Out}$ = 20°C) (l/h) | 75 | - | 175 | - | 255 |
| Peso con cassero esclusa griglia | 27 Kg | | 33 Kg | | 33 Kg |
| Dimensioni deumidificatore LxPxH (mm) | 357 × 196 × 531 | | 713 × 204 × 697 | | |
| Dimensioni cassero da murare LxPxH (mm) | 408 × 203 × 635 | | 746 × 211 × 710 | | |

| CODICE | DESCRIZIONE | PREZZO |
|---|---|---|
| POF-FDI16IBRIDO | Deumidificatore ad incasso acqua-aria o aria-aria FDI16 IBRIDO (comando escluso) | € 1.131,00 |
| POF-FDI33IBRIDO | Deumidificatore ad incasso acqua-aria o aria-aria FDI33 IBRIDO (comando escluso) | € 1.593,00 |
| POF-FDI33DC | Deumidificatore ad incasso acqua-aria FDI33DC con raffr. integrato (comandi esclusi) | € 2.112,00 |
| POF-GRIL-FDI16 | Griglia per deumidificatore FDI16 IBRIDO | € 238,00 |
| POF-GRIL-FDI33 | Griglia per deumidificatore FDI33DC/FDI33 IBRIDO | € 330,00 |
| POF-CASS-FDI16 | Cassero per deumidificatore FDI16 IBRIDO | € 209,00 |
| POF-CASS-FDI33 | Cassero per deumidificatore FDI33DC/FDI33 IBRIDO | € 231,00 |
| POF-MOB-FDI16 | Mobile + griglia per deumidificatore FDI16 IBRIDO | €457,00 |
| POF-MOB-FDI33 | Mobile + griglia per deumidificatore FDI33DC/FDI33 IBRIDO | € 566,00 |
| POF-UMIDOSTATO | Umidostato elettronico ad incasso - solo per modelli IBRIDO | € 165,00 |
| POF-IGROSTATO | Igrostato digitale EL-RH-LINE - solo per modelli IBRIDO | € 191,00 |
| POF-CRONOTERM | Cronotermostato con umidostato - solo per modelli DC | € 273,00 |

## Accessori Renovent Excellent e Sky

**LISTINO**

| | CODICE | DESCRIZIONE | | PREZZO |
|---|---|---|---|---|
| | BK217035 | Supporto di montaggio a pavimento Renovent Excellent 300 / 400 / 450 | | € 182,51 |
| | BK532708 | Supporto di montaggio a pavimento Flair 325/400 (senza coperchio) | | € 172,70 |
| | BK532709 | Supporto di montaggio a pavimento Flair 325/400 (con coperchio) | | € 230,27 |
| | BK310630 | Resistenze di post-riscald.Exc.300 (1000 W) | | € 315,23 |
| | BK310640 | Resistenze di pre-riscaldamento Excellent 300 (1000 W) | | € 306,96 |
| | BK310650 | Resistenze di post-riscaldamento Excellent 400 / 450 (1000 W) | | € 323,54 |
| | BK310660 | Resistenze di pre-riscaldamento Excellent 400 / 450 (1000 W) | | € 315,23 |
| | BK310671 | Resistenze di post-riscaldamento Sky 300 (1000 W) | | € 331,84 |
| | BK310681 | Resistenze di pre-riscaldamento Sky 300 (1000 W) | | € 323,71 |
| | BK310683 | Resistenze di pre-riscaldamento Sky 150/200 (1000 W) | | € 307,26 |
| | BK310690 | Resistenze di pre/post-riscaldamento Flair 325 (1000 W) | | € 465,00 |
| | BK310692 | Resistenze di pre/post-riscaldamento Flair 400 (1000 W) | | € 465,00 |
| | BK310730 | Resistenze di post-riscaldamento Exc.180 / Sky 150 / 200 (1000 W) | | € 340,13 |
| | BK310740 | Resistenze di pre-riscaldamento Exc.180 (1000 W) | | € 331,84 |
| | BK423010 | Silenziatore diretto Renovent Sky 150 AxLxP 200x660x482 mm | | € 497,76 |
| | BK422500 | Silenziatore diretto Renovent Sky 300 AxLxP 200x660x482 mm | | € 529,36 |
| | BK310657 | Sensore Umidità (non necessita della versione PLUS) sensore umidità esclude l'utilizzo dell'interfaccia domotica codice BK532121 | | € 217,47 |
| | BK532126 | Sensore $CO_2$ digitale (EBUS) - forma tonda (installabile su unità Excellent e Sky solo di versione PLUS; installabile su unità Flair di versione standard e PLUS) | | € 494,18 |
| | BK511414 | Scatola di contenimento per sensore $CO_2$ cod. BK532126 con tasselli e viti per fissaggio | | € 50,06 |
| | BK532174 | Trasmettitore radio RF con ricevitore 4 canali (non necessita della versione PLUS per unità Excellent, Sky, Flair; necessita della versione PLUS su Air70) | | € 439,69 |
| | BK531961 | Chiavetta di diagnosi Brink Service Tool (tramite PC impostare i parametri dell'unità. In fase di assistenza consente di gestire allarmi dell'unità e fare dei test di funzionamento) | | € 192,16 |
| | BK510510 | Brink Home per Renovent Excellent, Renovent Sky, Flair composto da Brink Home eModule e App (Android e iOS), che collegano l'unità al sistema di controllo remoto. (non necessita della versione PLUS) | | € 347,13 |
| | BK532121 | Interfaccia domotica per comunicare con protocollo modbus RS485 (non necessita della versione PLUS) installazione dell'interfaccia domotica esclude l'utilizzo del sensore umidità codice BK310657 | | € 319,92 |
| | VMRJ12PB1 | Cavo RJ12 per pulsante boost (con 1 spina e 2 fili liberi) | L=1 m | € 3,62 |
| | VMRJ12L05 | Cavo RJ12 (a 6 poli) per commutatore a 4 vie con LED stato filtro fornito di nr. 2 spine all'estremità | L=5 m | € 15,12 |
| | VMRJ12L10 | | L=10 m | € 20,69 |
| | VMRJ12L25 | | L=25 m | € 33,88 |
| | BK532009 | Sdoppiatore porta RJ12 + cavo di collegamento RJ12 (L=35 mm) | | € 25,94 |
| | BK532700 | Scheda "Plus" (aggiuntiva alla scheda standard) con la scatola di contenimento scheda per Flair325 / 400 | | € 278,10 |
| | BK510498 | AirControl - Modulo di controllo con timer e programmazione settimanale (di serie per Sky 150/200/300) Optional per Excellent 300/400/450 e Flair 325/400 - Multilingua IT/DE/GB/FR/NL/PL | | € 272,36 |
| | BK540262 | Commutatore di velocità a 4 vie ad incasso con LED stato filtro (escluso cassetta di contenimento e cavo di colleg. RJ12 a 6 poli) | | € 96,23 |
| | VMSCE540262 | Scatola di contenimento del commutatore a 4 vie sul muro per installazione all'esterno della parete (colore bianco) | | € 12,98 |
| | VMSCI540262 | Scatola di contenimento del commutatore a 4 vie sul muro per installazione ad incasso nella parete (colore blu) | | € 4,53 |

## Kit sistemi con valvola 2 zone

**LISTINO**

| | CODICE | DESCRIZIONE | PREZZO |
|---|---|---|---|
| Unità Excellent e Flair | BK310431 | Kit valvola 2 zone per Renovent Excellent e Flair con:<br>nr. 1 valvola e alimentatore<br>nr. 1 pannello con timer AirControl | € 835,67 |
| Unità Excellent e Flair | BK310432 | Kit valvola 2 zone per Renovent Excellent e Flair con:<br>nr. 1 valvola e alimentatore<br>nr. 1 pannello con timer AirControl<br>nr. 2 sensori digitali $CO_2$ | € 1.658,68 |
| Unità Sky | BK310433 | Kit valvola 2 zone per Renovent Sky con:<br>nr. 1 valvola e alimentatore | € 631,40 |
| Unità Sky | BK310434 | Kit valvola 2 zone per Renovent Sky con:<br>nr. 1 valvola e alimentatore<br>nr. 2 sensori digitali $CO_2$ | € 1.448,51 |
| PRODOTTO APPLICAZIONE | VMW160150V3V | Riduz. collegam. valvola a 2 zone Ø160 - Ø150 (1 pz) | € 17,50 |
| | VMW160180V3V | Riduz. collegam. valvola a 2 zone Ø160 - Ø180 (1 pz) | € 19,62 |
| | VMW160160V3V | Tubo di connessione Ø160-Ø160 (1 pz) | € 17,50 |

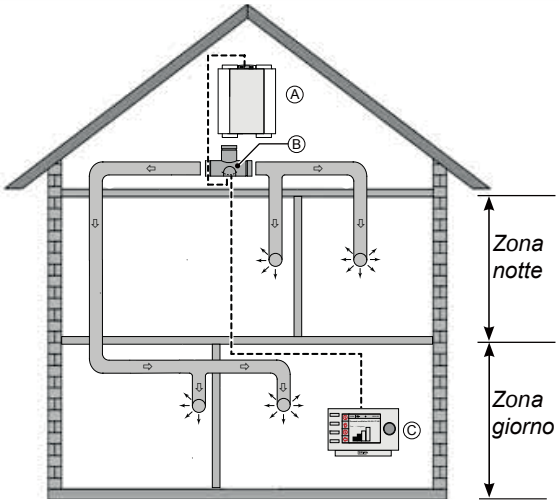


Rif. kit codice BK310431 e BK310433

**Ventilazione su richiesta basata sul programma settimanale**

Il funzionamento della valvola viene controllato automaticamente basandosi sulla programmazione settimanale e a quale portata d'aria sarà impostata la ventilazione. Per motivi di chiarezza, la panoramica a destra mostra solo le linee di alimentazione dell'aria collegate alla valvola di zona.

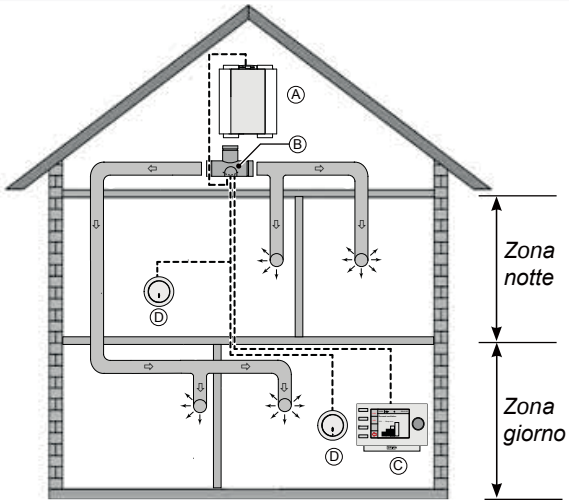


Rif. kit codice BK310432 e BK310434

**Ventilazione su richiesta basata sul livello di CO2**

Il funzionamento della valvola viene controllato automaticamente basandosi sui 2 sensori CO2. Il valore della consentrazione dell'anidride carbonica determina a quale portata d'aria dovrà ventilare l'unità. Si possono installare al massimo 8 sensori con un minimo di 1 sensore per zona. Per motivi di chiarezza, la panoramica a destra mostra solo le linee di alimentazione dell'aria collegate alla valvola di zona.

*A = Unità ventilante (Esempio Renovent Exc. 300 2/2 R*
*B = Valvola a 2 zone*
*C = Pannello di controllo AirControl*
*D = Sensori di CO2*

*- - - - - - - - = Cavi a cura dell'installatore*

## Pacchi di scambio per recuperatori di calore BRINK

| LISTINO | | | |
|---|---|---|---|
| | CODICE | DESCRIZIONE | PREZZO |
| | BK532060 | Pacco di scambio ENTALPICO Renovent Sky 300 | € 1416,00 |
| | BK532059 | Pacco di scambio ENTALPICO Ren. Excellent 300, 400, 450 | € 1776,00 |
| NEW | BK532710 | Pacco di scambio ENTALPICO Flair 325 e 400 | € 1794,00 |

## Sifone per scarico condensa

| LISTINO | | | |
|---|---|---|---|
| | CODICE | DESCRIZIONE | PREZZO |
| 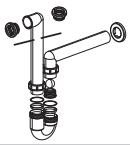 | VMSCU40 | Set sifone per scarico condensa universale con dispositivo antiriflusso a sfera<br><br>Compatibile con tutte le unità di ventilazione Renovent Excellent, Renovent Sky, Flair | € 32,60 |

## Batterie di post-trattamento e pannelli di controllo

| LISTINO | | | |
|---|---|---|---|
| | CODICE | DESCRIZIONE | PREZZO |
| 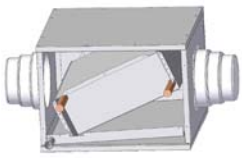 | VMPP2-PB3-ACU | Batteria a 3 ranghi cassonata completa di bacinella raccogli condensa e att. circ. modulare Ø 160, 180, 200. 400 m³/h (UF 7° - IU 12°) Kw 2,07 | € 771,12 |
| | VMPP2-PB6-ACU | Batteria a 6 ranghi cassonata completa di bacinella raccogli condensa e att. circ. modulare Ø 160, 180, 200. 400 m³/h (UF 7° - IU 12°) Kw 3,44 | € 1021,44 |
| | VMPP2-PB3-ACU-F | Batteria geotermica indiretta a 3 ranghi predisposta per filtro (ispezionabile da ambo i lati) e completa di bacinella. Portata massima 600 mc/h | € 921,85 |
| | VMF-PP2-PB3 | Filtro G4 misure 395x365x8 mm | € 20,09 |
| | POF-UMIDOSTATO | Umidostato elettronico ad incasso (escluso placca serie "civile"). Alimentazione a 230V AC | € 165,00 |
| | POF-IGROSTATO | Igrostato digitale EL-RH-LINE | € 191,00 |
| | POF-CRONOTERM | Cronotermostato bianco a parete 3 livelli temp. con umidostato. Alimentazione a batteria tipo AA 1x1,5V | € 273,00 |

## Filtri di ricambio Flair Renovent Excellent e Renovent Sky

**LISTINO**

| | CODICE | DESCRIZIONE | PREZZO |
|---|---|---|---|
| NEW | BK532716 | N. 2 filtri G4 Flair 325 (510x245x5) | € 31,73 |
| | BK532706 | N. 1 filtro G4 lunga durata pieghettato Flair 325 (510x240) | € 49,28 |
| | BK532702 | N. 1 filtro F7 Flair 325 (510x240) | € 59,74 |
| | BK532703 | Set filtri 1xG4 + 1xF7 Flair 325 (510x240) | € 66,83 |
| NEW | BK532719 | Nr. 2 cornici + nr. 2 filtri G4 (510x240) | € 29,58 |
| NEW | BK532718 | N. 2 filtri G4 per cornice cod. BK532719 (510x240) | € 28,28 |
| | BK531101 | N. 2 filtri G3 Ren. HR Med./Large senza Bypass (415x237) | € 32,90 |
| | BK531110 | N. 2 filtri F6 Ren. HR Med./Large senza Bypass (415x237) | € 95,08 |
| | BK531170 | N. 2 filtri F6 Ren. HR Med./Large con Bypass (500x237) | € 102,74 |
| | BK531286 | N. 2 filtri G3 Ren. HR Med./Large con Bypass (500x237) | € 35,15 |
| | BK531980 | N. 2 filtri G4 Ren. HR Med./Large senza Bypass (415x237) | € 92,38 |
| | BK580490 | Set Filtri 1xG3 + 1xF7 Ren. HR M/L senza Bypass (415x237) | € 133,84 |
| 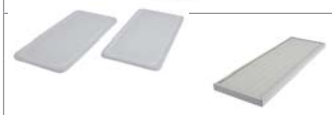 | BK531525 | N. 2 filtri G3 Renovent Small & Excellent 180 (290x136) | € 32,90 |
| | BK533025 | N. 1 filtro F7 Renovent Excellent 180 (290x136) | € 51,62 |
| | BK531979 | N. 2 filtri G4 Renovent Small & Excellent 180 (290x136) | € 92,83 |
| | BK531770 | N. 2 filtri G3 Renovent Excellent 300, 400 & 450 (525x185) | € 35,15 |
| | BK531983 | N. 2 filtri G4 Renovent Excellent 300, 400 & 450 (525x185) | € 92,38 |
| | BK531771 | N. 1 filtro F7 Renovent Excellent 300, 400 & 450 (525x185) | € 55,88 |
| | BK531773 | Set filtri 1xG3 + 1xF7 Renovent Excellent 300, 400 & 450 (525x185) | € 67,60 |
| | BK533000AP | N. 2 filtri G4 Renovent Sky 150 / 200 (143x175) | € 17,30 |
| | BK533001AP | N. 1 filtro F7 Renovent Sky 150 /200 (143x175) | € 26,14 |
| | BK533002AP | Set filtri 1xG4 + 1xF7 Renovent Sky 150 / 200 (143x175) | € 32,45 |
| | BK532000AP | N. 2 filtri G4 Renovent Sky 300 (245x177) | € 17,85 |
| | BK532001AP | N. 1 filtro F7 Renovent Sky 300 (245x177) | € 26,58 |
| | BK532002AP | Set filtri 1xG4 + 1xF7 Renovent Sky 300 (245x177) | € 37,40 |
| 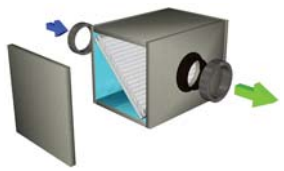 | VMBPA | Box portafiltro antibatterico in pannello sandwich misure AxLxP 330x330x440 mm, spessore 20 mm, collari da ambo i lati Ø125 (con EPE Ø160) e doppio alloggio per filtri G3 e F7 (escluso filtri) | € 103,78 |
| | VMF-PP2-PB3 | Filtro G4 misure 395x365x8 mm | € 20,09 |
| | VMFBPAF7 | Filtro F7 per il box portafiltro VMBPA di misure 395x370x25 mm | € 49,50 |
| 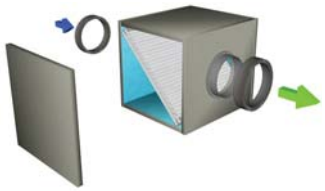 | VMBPAL | Box portafiltro antibatterico in pannello sandwich misure AxLxP 400x400x440 mm, spessore 20 mm, collari da ambo i lati Ø160-180-200 e doppio alloggio per filtri G3 e F7 (escluso filtri) | € 117,27 |
| | VMFBPALG3 | Filtro G4 per il box portafiltro VMBPA misure 395x470x8 mm | € 22,50 |
| | VMFBPALF7 | Filtro F7 per il box portafiltro VMBPA di misure 395x470x25 mm | € 55,93 |

# Scambiatore di calore geotermico diretto

| LISTINO | | | |
|---|---|---|---|
| | CODICE | DESCRIZIONE | PREZZO |
| | BK411103 | Raccordo a croce Ø200 con sifone condensa | € 195,92 |
| | BK411104 | Valvola a 3 vie Ø200 con servomotore 230V/50 Hz | € 588,41 |
| | BK411105 | Colonna di aspirazione aria in acciaio inox | € 1178,46 |
| | BK411106 | Switch-box con doppio termostato (esterno) | € 331,63 |
| | BK411108 | Filtro di ricambio per colonna di aspirazione (nuova versione) | € 159,57 |
| | BK411109 | Riduttore per tubo semirigido Ø200 x Ø180 | € 47,19 |
| | BK411114 | Raccordo passamuro per tubo semirigido Ø200 con 2 anelli di tenuta | € 98,92 |
| NEW ANTIMICROBICO ANTIBATTERICO ANTISTATICO ORIGINALE AIRPLAST CONFORME EN ISO846:1999 RESISTENTE AI CARICHI STATICI | VMLA1820025AP | Tubo tondo Ø200 ORIGINALE AIRPLAST ANTIMICROBICO, ANTIBATTERICO, ANTISTATICO L = 25 m | € 495,00 |
| | BK411116 | Manicotto per tubo semirigido Ø200 | € 36,01 |
| | BK411118 | Anello di tenuta per tubo semirigido Ø200 | € 42,84 |

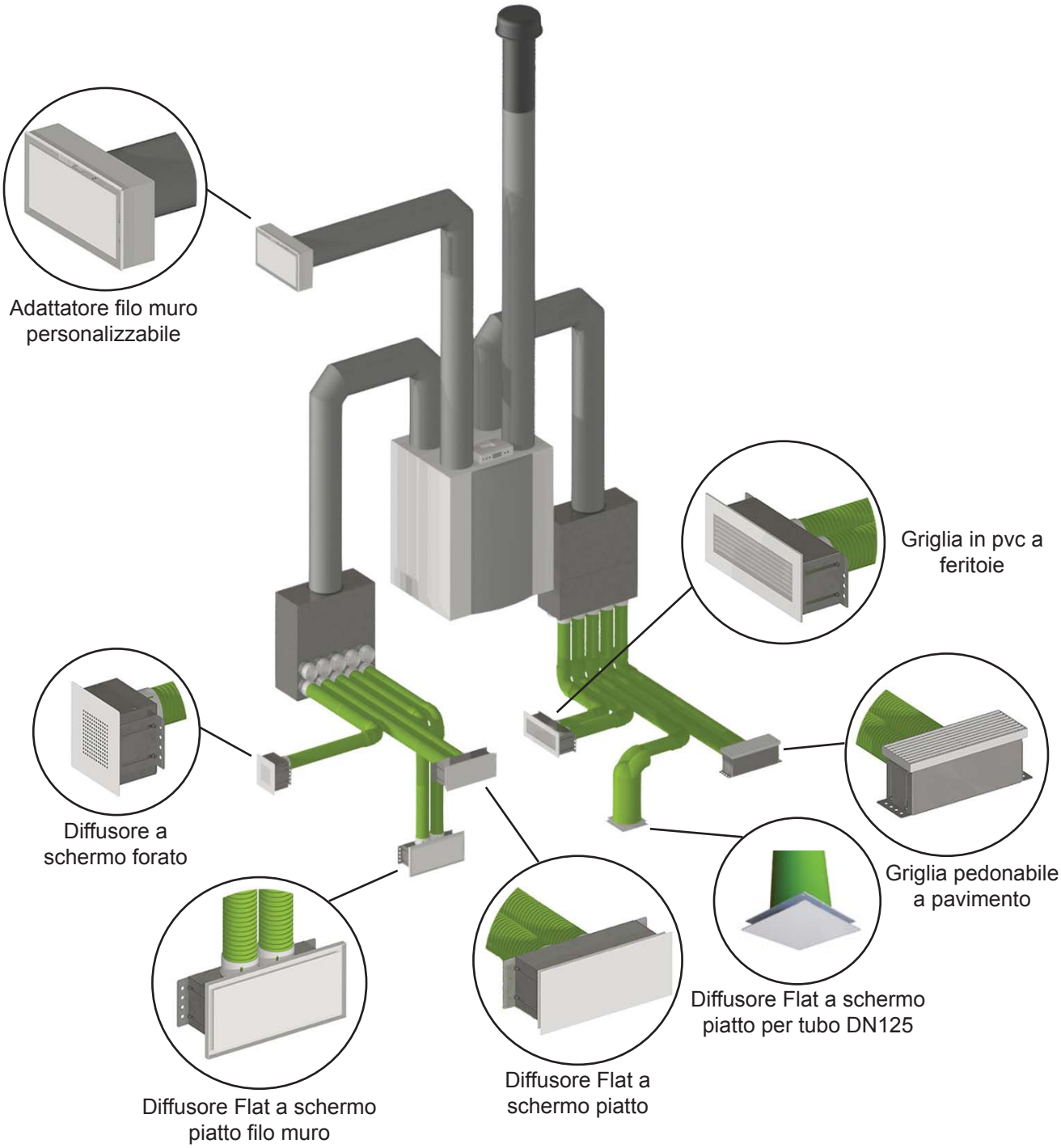
Adattatore filo muro personalizzabile
Griglia in pvc a feritoie
Diffusore a schermo forato
Griglia pedonabile a pavimento
Diffusore Flat a schermo piatto per tubo DN125
Diffusore Flat a schermo piatto filo muro
Diffusore Flat a schermo piatto

## Componenti per aspirazione ed espulsione aria a tetto

**LISTINO**

| | CODICE | DESCRIZIONE | MISURA | | PREZZO |
|---|---|---|---|---|---|
| | VMTE16125 | Terminale verticale a tetto (nero) incluso il riduttore di adeguato diametro | Ø125 | | € 105,78 |
| | VMTE161516 | | Ø150/160 | | € 100,75 |
| | VMTE16180 | | Ø180 | | € 142,30 |
| | VMTT1612151625 | Tegola tetto inclinata incluso nr. 1 cartuccia di silicone da abbinare al terminale verticale sul tetto inclinato | Ø125/150/160 | 5 °- 25° | € 98,94 |
| | VMTT1612151645 | | | 25 °- 45° | € 105,48 |
| | VMTT1612151655 | | | 45 °- 55° | € 112,49 |
| | VMTT161802545 | | Ø180 | 5 °- 25° | € 117,91 |
| | VMTP16125 | Tegola tetto piatta da abbinare al terminale verticale sul tetto piano | Ø125 | | € 33,94 |
| | VMTP161516 | | Ø150/160 | | € 39,51 |
| | VMTP16180 | | Ø180 | | € 37,59 |
| | VMRET16100131 | Rosone ermetico da abbinare al terminale verticale a tetto inclinato | Ø125 | | € 17,15 |
| | VMRET16150186 | | Ø150/160 | | € 22,93 |
| | VMRET16180250 | | Ø180 | | € 63,22 |
| | VMREM16125 | Rosone ermetico da abbinare al terminale a parete | Ø125 | | € 9,31 |
| | VMREM16150186 | | Ø150/160 | | € 45,78 |
| | VMREM16180250 | | Ø180 | | € 61,05 |
| | VMMS1612151618 | Manicotto di sigillatura barriera vapore 80/200 | Ø125 / 150 / 160 / 180 | | € 16,29 |

## Componenti per aspirazione ed espulsione aria a parete

**LISTINO**

| | CODICE | DESCRIZIONE | MISURA | | PREZZO |
|---|---|---|---|---|---|
| | VMGAIR16125 | Griglia con filtro antinsetto integrato e ad incastro rapido da esterno per aspirazione / espulsione aria | Ø125 | | € 110,00 |
| | VMGAIR161618 | | Ø160 / 180 | | € 119,00 |
| | VMGAIR16200 | | Ø200 | | € 129,00 |
| | VMGAIR16250 | | Ø250 | | € 136,00 |
| NEW PRODOTTO APPLICAZIONE | VMFVGAIR125 | Set rete + filtro (in aggiunta alla la griglia con filtro antinsetto cod. VMGAIR16---) | 220x150 | | € 18,50 |
| | VMFVGAIR1618 | | 270x160 | | € 21,80 |
| | VMFVGAIR200 | | 290x170 | | € 24,50 |
| | VMFVGAIR250 | | 320x180 | | € 28,50 |
| | VMGE125B | Adattatore filo muro DN125 personalizzabile asp. /esp. aria RAL9010/INOX con rete antinsetto grosso. Portata a 3 m/s: 140 m³/h | Ø125 | RAL9010 | € 149,00 |
| | VMGE125I | | | INOX | € 156,00 |
| | VMGE1618B | Adattatore filo muro DN160/180 personalizzabile asp. /esp. aria RAL9010/INOX con rete antinsetto grosso. Portata a 3 m/s: 269 m³/h | Ø160 /180 | RAL9010 | € 179,50 |
| | VMGE1618I | | | INOX | € 222,00 |
| | BK250085 | Doppia griglia esterna RAL 9010 | Ø125 | | € 143,13 |
| | BK250088 | | Ø160 | | € 182,99 |
| | VMGEESFB | Griglia di espulsione in ABS bianca con serranda a farfalla di non ritorno (rimovibile) | Collare universale Ø100/110/120 130/150 | | € 12,83 |

VMC

## Condotti, curve, derivazioni in EPE e relativi accessori

**STINO**

| | CODICE | DESCRIZIONE | MISURA | PREZZO |
|---|---|---|---|---|
| | VML16125 | Condotto in EPE (L=2ml) | Ø125 | € 39,26 |
| | VML16160 | | Ø160 | € 46,32 |
| | VML16180 | | Ø180 | € 65,16 |
| | VMC9016125 | Curva in EPE 90° | Ø125 | € 12,53 |
| | VMC9016160 | | Ø160 | € 14,29 |
| | VMC9016180 | | Ø180 | € 18,24 |
| | VMC4516125 | Curva in EPE 45° | Ø125 | € 9,89 |
| | VMC4516160 | | Ø160 | € 11,16 |
| | VMC4516180 | | Ø180 | € 14,18 |
| | VMC3016180 | Curva in EPE 30° | Ø180 | € 14,18 |
| | VMC1516180 | Curva in EPE 15° | Ø180 | € 14,18 |
| | VMT16125 | Deviazione a "T" 90° in EPE | Ø125 | € 36,27 |
| | VMT16160 | | Ø160 | € 35,75 |
| | VMY16180 | Deviazione a "Y" 45° in EPE | Ø180 | € 58,61 |
| | VMW16160125 | Riduzione per tubo/curva in EPE | Ø160 - Ø125 | € 19,43 |
| | VMW16180125 | | Ø180 - Ø125 | € 17,56 |
| | VMW16180160 | | Ø180 - Ø160 | € 19,02 |
| | VMRA16125 | Raccordo di giunzione per tubo EPE - tubo EPE tubo EPE- curva EPE curva EPE- curva EPE | Ø125 | € 7,86 |
| | VMRA16160 | | Ø160 | € 5,62 |
| | VMRA16180 | | Ø180 | € 6,92 |
| | VMCF16125 | Collare di fissaggio tubo/curva in EPE al muro/ soffitto/collari recuperatori Brink | Ø125 | € 4,16 |
| | VMCF16160 | | Ø160 | € 5,69 |
| | VMCF16180 | | Ø180 | € 4,72 |
| | VMT-P1031K | Serranda a gravita per tubo EPE con benda di fissaggio | Ø125 | € 19,78 |
| | VMSU2031K | Serranda a gravita per tubo EPE con benda di fissaggio | Ø150/160 | € 28,56 |
| | VMWEPE1216 | Raccordo in EPE (lunghezza 8 cm) | Ø125-160 | € 2,86 |
| | VMWEPE1620 | | Ø160-200 | € 3,57 |
| | VMCS150160 | Collare di aumento diametro (lunghezza 4 cm) | Ø150-160 | € 2,40 |
| | VMCS160180 | | Ø160-180 | € 2,80 |
| | VMCS180200 | | Ø180-200 | € 3,60 |

## Silenziatori, tubi flessibili e relativi accessori

**LISTINO**

| | CODICE | DESCRIZIONE | MISURA | PREZZO |
|---|---|---|---|---|
| | VMSI16125 | Silenziatore flessibile L=1 ml (tranne VMSI16180 da L=1,5 ml) | Ø125 | € 74,04 |
| | VMSI16150 | | Ø150 | € 78,46 |
| | VMSI16160 | | Ø160 | € 93,73 |
| | VMSI16180 | | Ø180 | € 126,29 |
| | VMSI1620015 | Silenziatore flessibile L=1,5 ml | Ø200 | € 138,02 |
| | VMSI16200 | Silenziatore flessibile L=10 ml | Ø200 | € 376,11 |
| | VMSI1625020 | Silenziatore flessibile L=2 ml | Ø250 | € 165,83 |
| | VMSI16250 | Silenziatore flessibile L=10 ml | Ø250 | € 455,29 |
| TRATTAMENTO ANTIBATTERICO SANITIZED AIRSAN PULIBILE CON SONDA | VML2610080 | Condotto flessibile AIRSAN L=10ml con trattamento interno antibatterico/antimuffa sanitized, rivestimento termoisolante e protezione esterna con film di resine. Spirale incorporata in filo di acciaio armonico | Ø080 | € 125,40 |
| | VML2610102 | | Ø102 | € 134,10 |
| | VML2610127 | | Ø127 | € 140,70 |
| | VML2610160 | | Ø160 | € 159,90 |
| | VML2610203 | | Ø203 | € 201,00 |
| | VML2610254 | | Ø254 | € 255,00 |
| TRATTAMENTO ANTIBATTERICO SANITIZED AIRSAN RIVESTITO PULIBILE CON SONDA | VML2610127R | Condotto flessibile AIRSAN RIVESTITO L=10ml con trattamento interno antibatterico/antimuffa sanitized, rivestimento termoisolante e protezione esterna con film di resine. Spirale incorporata in filo di acciaio armonico. Rivestimento extra in fibra poliestere 25 mm avvolto con lo strato paravapore in film alluminizzato | Ø127 | € 232,14 |
| | VML2610160R | | Ø160 | € 268,35 |
| | VML2610203R | | Ø203 | € 324,12 |
| | VML2610254R | | Ø254 | € 423,98 |
| | VMWU16 | Riduzione concentricha in plastica per il collegamento di condotti flessibili di diverso diametro | Ø100-110-125-150-167 | € 6,23 |
| | Q/03100 | Manicotto di giunzione in PVC per unire: EPE-Airsan, EPE-tubo flessibile, tubo flessibile - Airsan, silenziatori-EPE, silenziatori-Airsan, silenziatori - tubo flessibile<br><br>Per il fissaggio del tubo si può utilizzare una fascetta stringitubo di dimensioni adeguate | Ø100 | € 5,50 |
| | Q/03125 | | Ø125 | € 6,50 |
| | Q/03150 | | Ø150 | € 6,95 |
| | Q/03160 | | Ø160 | € 7,60 |
| | Q/03200 | | Ø200 | € 8,80 |
| | Q/03245 | | Ø245 | € 10,50 |
| | Q/03295 | | Ø295 | € 12,50 |
| | N/0160135 | Fascetta stringitubo in acciaio, larghezza 9 mm, spessore 0,6 mm. (conf. da 10 pz) | Ø127 | € 1,10 pz |
| | N/0160215 | | Ø203 | € 1,40 pz |
| | N/0160380 | | Ø254 | € 2,80 pz |

## AirInox VMC - condotti, curve e accessori in inox

**LISTINO**

| | CODICE | | | DESCRIZIONE | PREZZO | | |
|---|---|---|---|---|---|---|---|
| | Ø160 | Ø200 | Ø250 | | Ø160 | Ø200 | Ø250 |
| | VMAMCL 1016160 | VMAMCL 1016200 | VMAMCL 1016250 | Condotto lineare Lunghezza 1 m | € 45,45 | € 50,68 | € 63,93 |
| | VMAMCL 0516160 | VMAMCL 0516200 | VMAMCL 0516250 | Condotto lineare Lunghezza 0,5 m | € 34,17 | € 39,06 | € 49,41 |
| | VMAMCT 9016160 | VMAMCT 9016200 | VMAMCT 9016250 | Condotto a T stacco maschio stesso diametro | € 48,82 | € 59,28 | € 68,58 |
| | VMAMCY 13516160 | VMAMCY 13516200 | VMAMCY 13516250 | Braga 135° | € 87,18 | € 103,46 | € 118,57 |
| | VMAMC 1516160 | VMAMC 1516200 | VMAMC 1516250 | Curva a 15° | € 26,16 | € 29,06 | € 37,20 |
| | VMAMC 3016160 | VMAMC 3016200 | VMAMC 3016250 | Curva a 30° | € 26,16 | € 29,06 | € 37,20 |
| | VMAMC 4516160 | VMAMC 4516200 | VMAMC 4516250 | Curva a 45° | € 26,16 | € 29,06 | € 37,20 |
| | VMAMC 9016160 | VMAMC 9016200 | VMAMC 9016250 | Curva a 90° | € 37,20 | € 43,59 | € 54,06 |
| | VMAMPA 16160 | VMAMPA 16200 | VMAMPA 16250 | Piastra di ancoraggio | € 52,31 | € 56,96 | € 61,61 |
| | VMAMTSC 16160 | VMAMTSC 16200 | VMAMTSC 16250 | Tappo scarico condensa | € 30,81 | € 34,87 | € 39,52 |
| | VMAMCAPB 16160 | VMAMCAPB 16200 | VMAMCAPB 16250 | Coppia alette per fissaggio a parete della piastra e base | € 33,67 | € 36,03 | € 53,47 |
| | VMAMCA 16160 | VMAMCA 16200 | VMAMCA 16250 | Cappello antivento | € 61,61 | € 82,53 | € 90,67 |
| | VMAMTE 16160 | VMAMTE 16200 | VMAMTE 16250 | Terminale a elementi | € 99,97 | € 129,03 | € 183,67 |
| | VMAMSF 16160 | VMAMSF 16200 | VMAMSF 16250 | Staffa fissaggio a parete | € 24,41 | € 29,06 | € 33,71 |
| | VMAMOT 16160 | VMAMOT 16200 | VMAMOT 16250 | O-ring di tenuta in silicone | € 4,07 | € 5,58 | € 8,72 |
| | VMAMGP 16160 | VMAMGP 16200 | VMAMGP 16250 | Griglia di protezione | € 32,55 | € 38,36 | € 46,50 |
| | VMAMGP 4516160 | VMAMGP 4516200 | VMAMGP 4516250 | Griglia di protezione a 45° | € 54,63 | € 61,61 | € 81,37 |

## Box di distribuzione - Modello Airplast Smart Small / Medium / Large

| LISTINO | | | | |
|---|---|---|---|---|
| | CODICE | DESCRIZIONE | | PREZZI |
| NEW<br>NON REVERSIBILE<br> | VMSMART1216675 | Box di distribuzione Smart Small isolato esternamente dimensioni LxAxP: 375x180x180 mm con 6 collarini chiusi per tubi Ø75 e nr. 1 predisposizione sul lato corto per la placca in PVC cod. VMSMPL75 (ESCLUSA) - (incluso 1 anello in EPE di aumento diametro collare) - | Collare Ø125/160 | € 157,00 |
| | VMSMART1618675 | | Collare Ø160/180 | € 159,00 |
| | VMSMART12161075 | Box di distribuzione Smart Small isolato esternamente dimensioni LxAxP: 375x180x180 mm con 10 collarini chiusi per tubi Ø75 e nr. 1 predisposizione sul lato corto per la placca in PVC cod. VMSMPL75 (ESCLUSA) - (incluso 1 anello in EPE di aumento diametro collare) - | Collare Ø125/160 | € 163,66 |
| | VMSMART16181075 | | Collare Ø160/180 | € 168,50 |
| | VMSMART1216690 | Box di distribuzione Smart Small isolato esternamente dimensioni LxAxP: 375x180x180 mm con 6 collarini per tubi Ø90 e nr. 1 predisposizione sul lato corto per la placca in PVC cod. VMSMPL90 (ESCLUSA) - (incluso 1 anello in EPE di aumento diametro collare) - | Collare Ø125/160 | € 188,50 |
| | VMSMART1618690 | | Collare Ø160/180 | € 192,50 |
| | VMSMART1216620 | Box di distribuzione Smart Small isolato esternamente con 6 collarini per tubi semiovali 50x100 - ESCLUSI tappi 50x100 - - (incluso 1 anello in EPE di aumento diametro collare) - | Collare Ø125/160 | € 211,50 |
| | VMSMART1618620 | | Collare Ø160/180 | € 216,50 |
| | VMTA2050X100 | Tappo per attacchi non utilizzati sui box di distribuzione (1pz) | 50X100 | € 3,59 |
| POSTERIORE NEW<br> <br>REVERSIBILE<br> <br>LATERALE | VMSMM1216675 | Box distribuzione Smart Medium isolato esternamente dimensioni LxAxP: 310x300x210 mm con 6 collarini Ø75 su piastra base e nr. 2 predisposizioni sui lati per placche in PVC cod. VMSMPL75 (ESCLUSE) - (incluso 1 anello in EPE di aumento diametro collare) - | Collare Ø125/160 | € 188,00 |
| | VMSMM1618690 | Box distribuzione Smart Medium isolato esternamente dimensioni LxAxP: 310x300x210 mm con 6 collarini Ø90 su piastra base e nr. 2 predisposizioni sui lati per placche in PVC cod. VMSMPL90 (ESCLUSE) - (incluso 1 anello in EPE di aumento diametro collare) - | Collare Ø160/180 | € 198,00 |
| POSTERIORE NEW<br> <br>REVERSIBILE<br> <br>LATERALE | VMSML1618875 | Box distribuzione Smart Large isolato esternamente dimensioni LxAxP: 415x300x210 mm con 8 collarini Ø75 su piastra base e nr. 2 predisposizioni sui lati per placche in PVC cod. VMSMPL75 (ESCLUSE) - (incluso 1 anello in EPE di aumento diametro collare) - | Collare Ø160/180 | € 208,00 |
| | VMSML1618890 | Box distribuzione Smart Large isolato esternamente dimensioni LxAxP: 415x300x210 mm con 8 collarini Ø90 su piastra base e nr. 2 predisposizioni sui lati per placche in PVC cod. VMSMPL90 (ESCLUSE) - (incluso 1 anello in EPE di aumento diametro collare) - | Collare Ø160/180 | € 212,00 |
| NEW | VMSMPL275 | Placca in PVC con nr. 2 collarini aggiuntivi per box Smart Small (sul lato corto), Medium, Large | Ø75 | € 17,80 |
| NEW | VMSMPL290 | | Ø90 | € 19,50 |
| NEW | VMCG75 | Collarino GREY Ø75 (fornibili solo se utilizzati sui box e adattatori Airplast) | Ø75 | € 5,50 |
| NEW | VMCG90 | Collarino GREY Ø90 (fornibili solo se utilizzati sui box e adattatori Airplast) | Ø90 | € 5,90 |

## Box di distribuzione - Modello Small, Medium, Large reversibili e silenziati

| | CODICE | DESCRIZIONE | SET COLL. | PREZZO |
|---|---|---|---|---|
| REVERSIBILE | VMBS12763 | Box di distribuzione Silent Small isolato e silenziato internamente con collare Ø125 ( 650 x 510 x130 mm) | 7 White x Ø63 | € 324,65 |
| | VMBS12775 | | 7 x Ø75 | € 324,65 |
| | VMBS12690 | | 6 x Ø90 | € 345,50 |
| | VMBS12520 | | 5 x 50X100 | € 372,50 |
| | VMBS16763 | Box di distribuzione Silent Small isolato e silenziato internamente con collare Ø160 ovalizzato ( 650 x 510 x130 mm) | 7 White x Ø63 | € 324,65 |
| | VMBS16775 | | 7 x Ø75 | € 324,65 |
| | VMBS16690 | | 6 x Ø90 | € 345,50 |
| | VMBS16520 | | 5 x 50X100 | € 357,50 |
| IMMAGINI ILLUSTRATIVE REVERSIBILE | VMBM121263 | Box di distribuzione Silent Medium isolato e silenziato internamente con collare Ø125 ( 510 x 510 x 210 mm) | 12 White Ø63 | € 371,01 |
| | VMBM121075 | | 10 x Ø75 | € 365,32 |
| | VMBM12790 | | 7 x Ø90 | € 385,96 |
| | VMBM12820 | | 8 x 50X100 | € 407,50 |
| | VMBM12622 | | 6 x 60X130 | € 390,50 |
| | VMBM16181263 | Box di distribuzione Silent Medium isolato e silenziato internamente con collare Ø160 ( 510 x 510 x 210 mm) + collare in EPE per Ø180 | 12 White Ø63 | € 371,01 |
| | VMBM16181075 | | 10 x Ø75 | € 368,00 |
| | VMBM1618790 | | 7 x Ø90 | € 385,96 |
| | VMBM1618820 | | 8 x 50X100 | € 397,50 |
| | VMBM1618622 | | 6 x 60X130 | € 366,50 |
| | VMBM1618575490 | | 5 x Ø75 e 4 x Ø90 | € 360,50 |
| IMMAGINI ILLUSTRATIVE REVERSIBILE | VMBL16181575 | Box di distribuzione Silent Large isolato e silenziato internamente con collare Ø160 ( 510 x 510 x 300 mm) + collare in EPE per Ø180 | 15 Ø75 | € 370,50 |
| | VMBL16181075490 | | 10 x Ø75 e 4 x Ø90 | € 431,50 |
| | VMBL16181220 | | 12 x 50X100 | € 452,50 |
| | VMBL1618620422 | | 6 x 50X100 e 4 x 60X130 | € 432,50 |
| | VMBL16181190 | | 11 x Ø90 | € 391,50 |

## Box di distribuzione - Modello Airplast Diretto reversibile e silenziato LxAxP 644x510x310 mm

| | CODICE | DESCRIZIONE | PREZZI |
|---|---|---|---|
| REVERSIBILE IMMAGINI ILLUSTRATIVE APPLICAZIONE | VMBD161824X75 | Box diretto isolato e silenziato internamente con 2 collari Ø150/160/180 (inclusi 2 anelli in EPE di aumento collare) e 24 collegamenti per tubi tondi Ø75 | € 466,02 |
| | VMBD161816X90 | Box diretto isolato e silenziato internamente con 2 collari Ø150/160/180 (inclusi 2 anelli in EPE di aumento collare) e 16 colleg. per tubi tondi Ø90 | € 468,50 |
| | VMBD161822X90 | Box diretto isolato e silenziato internamente con 2 collari Ø150/160/180 (inclusi 2 anelli in EPE di aumento collare) e 22 colleg. per tubi tondi Ø90 | € 597,27 |
| | VMBD161818X20 | Box diretto isolato e silenziato internamente con 2 collari Ø150/160/180 (inclusi 2 anelli in EPE di aumento collare) e 18 colleg. per tubi semiovali 50x100 | € 584,50 |
| | VMBD161818X22 | Box diretto silenziato con 2 collari Ø150/160/180 (inclusi 2 anelli in EPE di aumento collare) e 18 collegamenti per tubi semiovali 60x130 | € 605,50 |
| | VMTA2050X100 | Tappo 50X100 per attacchi non utilizzati sui box di distribuzione (1pz) | € 3,59 |
| | VMTA2260X130 | Tappo 60X130 per attacchi non utilizzati sui box di distribuzione (1pz) | |
| | VMDB18X75 | Dima in legno box diretto 644x310 mm 9+9 tubi Ø75 | € 26,50 |
| | VMDB12X20 | Dima in legno box diretto 644x200 mm 6+6 tubi 50x100 | |
| | VMDB12X75 | Dima in legno box diretto 644x310 mm 6+6 tubi Ø75 | |

## Box di distribuzione - Modello BRINK silenziato per Sky150 / 200 / 300

**LISTINO**

| | CODICE | DESCRIZIONE | PREZZO |
|---|---|---|---|
| | BK423011 | Box diretto di distribuzione silenziato per modello SKY 150 e 200 con nr. 20 (10+10) collarini per tubi Ø75, nr. 2 anelli Ø125 in EPE e nr. 10 tappi BK540954 - AxLxP: 200x660x500 mm - | € 645,32 |
| | BK423012 | Box diretto di distribuzione silenziato per modello SKY 150 e 200, con nr. 12 (6+6) collarini per tubi 50X100, nr. 2 anelli Ø125 in EPE, nr. 6 tappi, nr. 12 regolatori di portata e kit staffe fiss. tubo - AxLxP: 200x660x500 mm - | |
| | BK423013 | Box diretto di distribuzione silenziato per modello SKY 150 e 200, con nr. 12 (6+6) collarini per tubi 60X130, nr. 2 anelli Ø125 in EPE, nr. 6 tappi, nr. 12 regolatori di portata e kit staffe fiss. tubo - AxLxP: 200x660x500 mm - | |
| | BK422501 | Box diretto di distribuzione silenziato per modello SKY 300, con nr. 18 (9+9) collarini per tubi Ø75, nr. 2 anelli Ø160 in EPE e nr. 10 tappi BK540954 - AxLxP: 311,5 x 642 x 649 mm - | € 675,13 |
| | BK422502 | Box diretto di distribuzione silenziato per modello SKY 300, con nr. 18 (9+9) collarini per tubi 50x100, nr. 2 anelli Ø160 in EPE, nr. 10 tappi, nr. 18 regolatori di portata e kit staffe fiss. tubo - AxLxP: 311,5 x 642 x 696 mm - | € 795,14 |
| | BK422503 | Box diretto di distribuzione silenziato per modello SKY 300, con nr. 12 (6+6) collarini per tubi 60x130, nr. 2 anelli Ø160 in EPE, nr. 6 tappi, nr. 12 regolatori di portata e kit staffe fiss. tubo - AxLxP: 311,5 x 642 x 696 mm - | |
| | BK540954 | Tappo Ø75 per attacchi box codice BK423011 e (1 pz.) | € 4,10 |
| | VMTA2050X100 | Tappo 50X100 per attacchi non utilizzati sui box di distribuzione (1pz) | € 3,59 |
| | VMTA2260X130 | Tappo 60X130 per attacchi non utilizzati sui box di distribuzione (1pz) | |

SKY 150/200 CON BOX DIRETTO
BRINK COD. BK423011

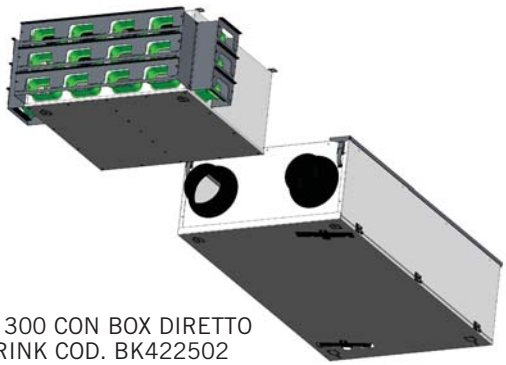

SKY 300 CON BOX DIRETTO
BRINK COD. BK422502

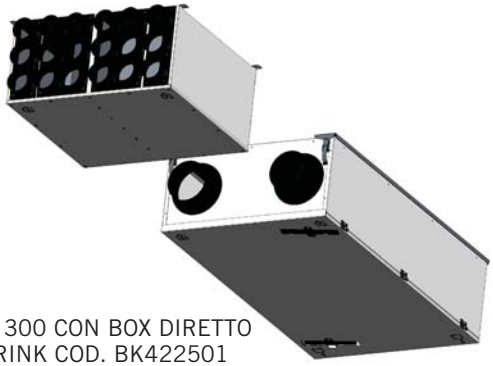

SKY 300 CON BOX DIRETTO
BRINK COD. BK422501

## Box di distribuzione - Modello Universale e modello Minibox coi relativi accessori

**LISTINO**

| | CODICE | DESCRIZIONE | | PREZZO |
|---|---|---|---|---|
| | VMBU8X75 | Box di distrib. universale con coll. multidiametro da Ø125 / 150 / 160 / 180, con nr. 8 coll. tubi Ø75 + 4 tappi + 8 reg. portata | | € 212,01 |
| | VMBU16X75 | Box di distrib. universale con coll. multidiametro da Ø125/ 150 /160/180, nr. 16 coll. tubi Ø75 + 8 tappi + 16 reg. port. | | € 225,42 |
| | VMBU24X75 | Box di distribuzione universale con collare multidiametro da Ø125/150/160/180 con nr. 24 collegamenti per tubi Ø75 + kit insonorizzazione incluso (VMKIBU) N.B. Tappi e reg. di portata ESCLUSI | | € 222,36 |
| | VMMBU6X75100 | Minibox di distrib. universale con collare Ø100 con nr. 6 coll. tubi Ø75 + 3 tappi + 6 reg. portata | | € 121,99 |
| | VMMBU6X75125 | Minibox di distrib. universale con collare Ø125 con nr. 6 coll. tubi Ø75 + 3 tappi + 6 reg. portata | | |
| | VMMBUO12X75 | Minibox di distribuzione universale ORIZZONTALE con collare multidiametro da Ø125/150/160/180, nr. 12 coll. tubi Ø75 + 6 tappi + 12 reg.port. | | € 238,68 |
| | VMMBUV6X75 | Minibox di distribuzione universale VERTICALE con collare multidiametro da Ø125/150/160/180 | nr. 6 coll. tubi Ø75 3 tappi + 6 reg.port. | € 121,99 |
| | VMMBUV8X75 | | nr. 8 coll. tubi Ø75 4 tappi + 8 reg.port. | |
| | VMMBUV12X75 | | nr. 12 coll. tubi Ø75 6 tappi + 12 reg.port. | € 238,68 |
| | VMKIBU | Kit insonorizzazione box di distribuzione universale serie VMBU | | € 30,74 |
| | VMTABU75 | Tappo per box di distribuzione universale | | € 1,17 |
| | VMRPBU75 | Regolatore di portata per box di distrib. universale | | € 1,38 |
| ANTIBATTERICO | VMAD187563 | Adatt. dritto colleg. box universale Ø75-tubo tondo Ø63 N.B. escluso: anello di tenuta VMAT185263, clip antisfil. VMCFA185263 | | € 10,49 |
| ANTIBATTERICO | VMAD187590 | Adatt. dritto colleg. box universale Ø75-tubo tondo Ø90 N.B. escluso: anello di tenuta VMAT187590, clip antisfil. VMCFA187590 | | € 10,49 |
| ANTIBATTERICO | VMAD7550 | Adatt. dritto colleg. box universale Ø75-semiovale 50X100 N.B. escluso: anello di tenuta codice VMAT2050X100 | | € 10,49 |
| ANTIBATTERICO | VMAD7560 | Adatt. dritto colleg. box universale Ø75-semiovale 60X130 N.B. escluso: anello di tenuta codice VMAT2260X130 | | € 10,49 |

## Tubo semirigido tondo ORIGINALE AIRPLAST ANTIBATTERICO

**LISTINO**

NEW
ANTIMICROBICO
ANTIBATTERICO
ANTISTATICO

ORIGINALE AIRPLAST

CONFORME EN ISO846:1999

RESISTENTE AI CARICHI STATICI

| CODICE | DESCRIZIONE | MISURA ESTERNA | PREZZO |
|---|---|---|---|
| VMLA187525AP | Tubo tondo ORIGINALE AIRPLAST ANTIMICROBICO, ANTIBATTERICO, ANTISTATICO L = 25 m | Ø75 (Portata a 3 m/s: 34 m³/h) | € 68,35 |
| VMLA189025AP | | Ø90 (Portata a 3 m/s: 48 m³/h) | € 105,93 |
| VMLA186350AP | Tubo tondo ORIGINALE AIRPLAST ANTIMICROBICO, ANTIBATTERICO, ANTISTATICO L = 50 m | Ø63 (Portata a 3 m/s: 23 m³/h) | € 106,20 |
| VMLA187550AP | | Ø75 (Portata a 3 m/s: 34 m³/h) | € 127,75 |
| VMLA189050AP | | Ø90 (Portata a 3 m/s: 48 m³/h) | € 198,00 |

## Tubo semirigido tondo ANTIBATTERICO e ANTISTATICO

**LISTINO**

ANTIBATTERICO*

| CODICE | DESCRIZIONE | MISURA ESTERNA | PREZZO |
|---|---|---|---|
| VMLA186350 | Tubo tondo Antibatterico L=50m | Ø63 (Portata a 3 m/s: 23 m³/h) | € 192,00 |
| VMLA187550 | | Ø75 (Portata a 3 m/s: 34 m³/h) | € 156,00 |
| VMLA189050 | | Ø90 (Portata a 3 m/s: 48 m³/h) | € 235,00 |

** Principio attivo ioni d'argento*

## Tubo semirigido tondo Ø110, 125, 160, 200

**LISTINO**

NEW
ANTIMICROBICO
ANTIBATTERICO
ANTISTATICO

ORIGINALE AIRPLAST

CONFORME EN ISO846:1999

RESISTENTE AI CARICHI STATICI

| CODICE | DESCRIZIONE | MISURA ESTERNA | PREZZO |
|---|---|---|---|
| VMLA1811050AP | Tubo tondo ORIGINALE AIRPLAST ANTIMICROBICO, ANTIBATTERICO, ANTISTATICO L = 50 m | Ø110 (Portata a 3 m/s: 73 m³/h) | € 278,00 |
| VMLA1812550AP | | Ø125 (Portata a 3 m/s: 105 m³/h) | € 420,00 |
| VMLA1816050AP | | Ø160 (Portata a 3 m/s: 159 m³/h) | € 490,00 |
| VMLA1820025AP | Tubo tondo ORIGINALE AIRPLAST ANTIMICROBICO, ANTIBATTERICO, ANTISTATICO L = 25 m | Ø200 (Portata a 3 m/s: 230 m³/h) | € 495,00 |

| CODICE | DESCRIZIONE | MISURA ESTERNA | PREZZO |
|---|---|---|---|
| VMGI18110AP | Giunto per tubo tondo (1 pz.) | Ø110 | € 4,90 |
| VMGI18125AP | | Ø125 | € 9,10 |
| VMGI18160AP | | Ø160 | € 11,55 |
| VMGI18200AP | | Ø200 | € 17,08 |

## Tubo semirigido tondo ORIGINALE AIRPLAST ANTIBATTERICO ISOLATO

**LISTINO**

NEW

ANTIMICROBICO
ANTIBATTERICO
ANTISTATICO

ORIGINALE AIRPLAST

CONFORME EN ISO846:1999

RESISTENTE AI CARICHI STATICI

| CODICE | DESCRIZIONE | MISURA ESTERNA | PREZZO |
|---|---|---|---|
| VMLAI31875AP | Tubo tondo ORIGINALE AIRPLAST ANTIMICROBICO, ANTIBATTERICO, ANTISTATICO L = 25m<br>isolato con materiale a base di poliolefine reticolato chimicamente ed espanso a cellule chiuse | Ø75 spessore isolamento 3 mm (Portata a 3 m/s: 34 m³/h) | € 163,00 |
| VMLAI61875AP | | Ø75 spessore isolamento 6 mm (Portata a 3 m/s: 34 m³/h) | € 187,00 |
| VMLAI101875AP | Tubo tondo ORIGINALE AIRPLAST ANTIMICROBICO, ANTIBATTERICO, ANTISTATICO L = 25m<br>Isolato con elastomero flessibile espanso | Ø75 spessore isolamento 10 mm (Portata a 3 m/s: 34 m³/h) | € 235,00 |
| VMLAI31890AP | Tubo tondo ORIGINALE AIRPLAST ANTIMICROBICO, ANTIBATTERICO, ANTISTATICO L = 25m<br>Isolato con materiale a base di poliolefine reticolato chimicamente ed espanso a cellule chiuse | Ø90 spessore isolamento 3 mm (Portata a 3 m/s: 48 m³/h) | € 215,00 |
| VMLAI61890AP | | Ø90 spessore isolamento 6 mm (Portata a 3 m/s: 48 m³/h) | € 243,00 |
| VMLAI101890AP | Tubo tondo ORIGINALE AIRPLAST ANTIMICROBICO, ANTIBATTERICO, ANTISTATICO L = 25m<br>Isolato con elastomero flessibile espanso | Ø90 spessore isolamento 10 mm (Portata a 3 m/s: 48 m³/h) | € 291,00 |

## Tubo flessibile AIRSAN

**LISTINO**

TRATTAMENTO ANTIBATTERICO SANITIZED

AIRSAN

PULIBILE CON SONDA

| CODICE | DESCRIZIONE | MISURA INTERNA | PREZZO |
|---|---|---|---|
| VML2610080 | Condotto flessibile AIRSAN L=10ml con trattamento interno antibatterico/antimuffa sanitized, rivestimento termoisolante e protezione esterna con film di resine. Spirale incorporata in filo di acciaio armonico | Ø080 | € 125,40 |
| VML2610102 | | Ø102 | € 134,10 |

## Componenti sistema tubo semirigido tondo Ø63, Ø75, Ø90

### LISTINO

| | CODICE | DESCRIZIONE | MISURA | PREZZO |
|---|---|---|---|---|
| | VMTDB6375W | Tappo per tubo tondo (1pz) | Ø75 | € 1,31 |
| | VMTDB7590W | | Ø90 | € 1,46 |
| ANTIBATTERICO E ANTISTATICO* | VMGI185263 | Giunto per tubo tondo N.B. escluso anelli di tenuta e clips di fissaggio (1pz) | Ø63 | € 4,26 |
| | VMGI186375 | | Ø75 | € 4,26 |
| | VMGI187590 | | Ø90 | € 6,70 |
| | VMAT185263 | Anello di tenuta per tubo tondo (conf. da 10 pz) | Ø63 | € 15,03 |
| | VMAT186375 | | Ø75 | € 15,03 |
| | VMAT187590 | | Ø90 | € 18,30 |
| ANTIBATTERICO E ANTISTATICO* | VMTA185263 | Tappo per attacchi non utilizzati (1pz) | Ø63 | € 2,95 |
| | VMTA186375 | | Ø75 | € 2,95 |
| | VMTA187590 | | Ø90 | € 3,41 |
| | VMCF185263 | Clip di fissaggio antisfilamento per tubo tondo (conf. da 10 pz) | Ø63 | € 7,83 |
| | VMCF186375 | | Ø75 | € 9,03 |
| | VMCF187590 | | Ø90 | € 15,28 |
| | VMCFA185263 | Anello antisfilamento per tubo tondo (conf. da 10 pz) | Ø63 | € 8,57 |
| | VMCFA186375 | | Ø75 | € 9,64 |
| | VMCFA187590 | | Ø90 | € 16,33 |
| ANTIBATTERICO E ANTISTATICO* | VMC185263 | Curva a 90° per tubo tondo - 1 pz. (esclusi anelli di tenuta e clips antisfilamento) | Ø63 | € 12,10 |
| | VMC186375 | | Ø75 | € 8,83 |
| | VMC187590 | | Ø90 | € 16,39 |
| ANTIBATTERICO E ANTISTATICO* | VMAD187563CF | Kit adattatore dritto tubo tondo Ø75 - tondo Ø63 (incluso: anello tenuta Ø75, anello antisfilam. Ø75, giunto Ø75, adatt.Ø75-Ø63, anello tenuta Ø63, anello antisfilam. Ø63) | | € 19,60 |
| ANTIBATTERICO E ANTISTATICO* | VMAD187590CF | Kit adattatore dritto tubo tondo Ø75 - tubo tondo Ø90 (incluso: anello tenuta Ø75, anello antisfilam. Ø75, giunto Ø75, adatt.Ø75-Ø90, anello tenuta Ø90, anello antisfilam. Ø90) | | € 20,71 |
| ANTIBATTERICO E ANTISTATICO* | VMAD189060CF | Kit adattatore dritto tubo tondo Ø90 - semiovale 60x130 (incluso: anello tenuta Ø90, anello antisfilam. Ø90, adattatore Ø90-60x130 (VMAD189060), giunto dritto 60x130, anello di tenuta 60x130) | | € 24,94 |
| ANTIBATTERICO E ANTISTATICO* | VMAV189060CF | Kit adattatore verticale tubo tondo Ø90 - semiovale 60x130 (incluso: anello tenuta Ø90, anello antisfilam. Ø90, adattatore Ø90-60x130 (VMAD189060), giunto verticale 60x130, anello di tenuta 60x130) | | € 40,40 |
| ANTIBATTERICO E ANTISTATICO* | VMAO189060CF | Kit adattatore orizzontale tubo tondo Ø90 - semiovale 60x130 (incluso: anello tenuta Ø90, anello antisfilam. Ø90, adattatore Ø90-60x130 (VMAD189060), giunto orizzontale 60x130, anello di tenuta 60x130) | | € 40,25 |
| | VMRP1863 | Regolatore di portata tubo tondo (conf. da 10 pz) | Ø63 | € 21,48 |
| | VMRP1875 | Regolatore di portata tubo tondo (conf. da 10 pz) | Ø75 | € 25,86 |
| | VMRP1890 | Regolatore di portata tubo tondo (conf. da 5 pz) | Ø90 | € 17,90 |
| | VMRPR1875 | Regolatore di portata manuale per tubo Ø75 (1 pz) | | € 17,14 |
| | VMRPR1875TCF | Kit regolatore di portata manuale per tubo Ø75 per installazione nel tratto di tubo (incluso: giunto Ø75, regolatore di portata VMRPR1875, 2x anelli tenuta Ø75, 2x anelli antisfilamento Ø75) | | € 26,36 |
| | VMRPR1875BUCF | Kit regolatore di portata manuale per tubo Ø75 per installazione sui box universali e minibox (incluso: regolatore di portata VMRPR1875, anello di tenuta Ø75, anello antisfilamento Ø75) | | € 19,61 |

** Principio attivo ioni d'argento*

## Sistema tubo semirigido semiovale 50 x 100

### LISTINO

| | CODICE | DESCRIZIONE | PREZZO |
|---|---|---|---|
| ANTIBATTERICO ANTISTATICO* Prodotto certificato idoneità alimentare | VMLA2050X10025 | Tubo semiovale Antibatterico 50x100<br>L = 25m (Portata a 3 m/s: 33 m³/h) | € 276,05 |
| | VMLA2050X10050 | Tubo semiovale Antibatterico 50x100<br>L = 50m (Portata a 3 m/s: 33 m³/h) | € 552,10 |
| ANTIBATTERICO ANTISTATICO* Prodotto certificato idoneità alimentare | VMLAI32050X100 | Tubo semiovale Antibatterico 50x100 con isolamento 3 mm<br>L = 25m - (Portata a 3 m/s: 33 m³/h) | € 393,00 |
| | VMLAI62050X100 | Tubo semiovale Antibatterico 50x100 con isolamento 6 mm<br>L = 25m - (Portata a 3 m/s: 33 m³/h) | € 423,00 |
| | VMLAI102050X100 | Tubo semiovale Antibatterico 50x100 con isolamento 10 mm<br>L = 25m - (Portata a 3 m/s: 33 m³/h) | € 461,00 |
| | VMTDB50X100 | Tappo per tubo semiovale 50x100 (1pz) | € 0,74 |
| ANTIBATTERICO E ANTISTATICO* | VMAD187550CF | Kit adattatore dritto tondo Ø75 - semiovale 50X100 (1 pz)<br>(incluso: anello tenuta Ø75, anello antisfilam. Ø75, giunto Ø75, adattatore Ø75-50X100, anello tenuta 50x100) | € 22,97 |
| ANTIBATTERICO E ANTISTATICO* | VMA18207550X100 | Adattatore-curva tubo tondo Int/Est - 63/75<br>con tubo semiovale 50x100 (1 pz)<br>N.B. escluso: anello di tenuta tondo Ø75, clip di fissaggio tondo, Ø75 anello di tenuta semiovale 50X100 | € 14,29 |
| ANTIBATTERICO E ANTISTATICO* | VMGI2050X100 | Giunto tubo semiovale 50X100 (1 pz)<br>N.B. escluso anelli di tenuta 50X100 | € 11,18 |
| | VMAT2050X100 | Anello di tenuta tubo semiovale 50X100 (1pz) | € 5,73 |
| ANTIBATTERICO E ANTISTATICO* | VMTA2050X100 | Tappo per adattatori e box di distribuzione con attacchi semiovale 50x100 (1pz) | € 3,59 |
| ANTIBATTERICO E ANTISTATICO* | VMCV2050X100 | Curva verticale tubo semiovale 50X100 (1 pz)<br>N.B. escluso anelli di tenuta 50X100 | € 14,90 |
| ANTIBATTERICO E ANTISTATICO* | VMCO2050X100 | Curva orizzontale tubo semiovale 50X100 (1 pz)<br>N.B. escluso anelli di tenuta 50X100 | € 16,43 |
| | VMCF2050X100 | Collare di fissaggio tubo semiovale 50X100<br>al pavimento, parete, soffitto ogni 2 ml (1pz) | € 3,28 |
| | VMRP2050X100 | Regolatore di portata tubo semiovale 50X100 (1pz) | € 2,95 |

** Principio attivo ioni d'argento*

## Sistema tubo semirigido semiovale 60 x 130

**LISTINO**

| | CODICE | DESCRIZIONE | PREZZO |
|---|---|---|---|
| ANTIBATTERICO ANTISTATICO* Prodotto certificato idoneità alimentare | VMLA2260X13030 | Airplast tubo semiovale Antibatterico 60x130 L = 30m (Portata a 3 m/s: 58 m³/h) | € 353,93 |
| ANTIBATTERICO ANTISTATICO* 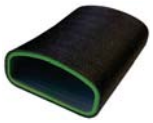 Prodotto certificato idoneità alimentare | VMLAI32260X130 | Tubo semiovale Antibatterico 60x130 con isolamento 3 mm L = 30 m - (Portata a 3 m/s: 58 m³/h) | € 471,00 |
| | VMLAI62260X130 | Tubo semiovale Antibatterico 60x130 con isolamento 6 mm L = 30 m - (Portata a 3 m/s: 58 m³/h) | € 496,00 |
| | VMLAI102260X130 | Tubo semiovale Antibatterico 60x130 con isolamento 10 mm L = 30 m - (Portata a 3 m/s: 58 m³/h) | € 540,00 |
| | VMTDB60X130 | Tappo per tubo semiovale 60x130 (1pz) | € 0,97 |
| ANTIBATTERICO E ANTISTATICO* | VMAD187560CF | Kit adattatore dritto tondo Ø75 - tubo semiovale 60X130 (incluso: anello tenuta Ø75, anello antisfilam. Ø75, giunto DN75, adattatore Ø75-60X130, anello tenuta 60x130) | € 23,21 |
| ANTIBATTERICO E ANTISTATICO* 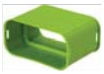 | VMGI2260X130 | Giunto tubo semiovale 60x130 (1 pz) N.B. escluso anelli di tenuta 60X130 | € 11,39 |
| | VMAT2260X130 | Anello di tenuta tubo semiovale 60x130 (1pz) | € 5,97 |
| ANTIBATTERICO E ANTISTATICO* | VMTA2260X130 | Tappo per adattatori e box di distribuzione con attacchi semiovali 60x130 (1pz) | € 3,59 |
| ANTIBATTERICO E ANTISTATICO* | VMCV2260X130 | Curva verticale tubo semiovale 60x130 (1 pz) N.B. escluso anelli di tenuta 60X130 | € 16,59 |
| ANTIBATTERICO E ANTISTATICO* | VMCO2260X130 | Curva orizzontale tubo semiovale 60x130 (1 pz) N.B. escluso anelli di tenuta 60X130 | € 16,43 |
| | VMCF2260X130 | Collare di fissaggio tubo semiovale 60x130 (1pz) | € 3,79 |
| | VMRP2260X130 | Regolatore di portata tubo semiovale 60x130 (1pz) | € 2,95 |
| ANTIBATTERICO E ANTISTATICO* | VMA2022 | Adattatore tubo semiovale 50x100 - tubo semiovale 60x130 come da foto N.B. Lato 60x130 dev'essere collegato sul giunto, curva verticale/orizzontale senza accessori aggiuntivi; lato 50x100 ta di un anello di tenuta per collegare il tubo. Escluso anello di tenuta 50x100 | € 12,62 |
| ANTIBATTERICO E ANTISTATICO* | VMAD189060 | Adattatore dritto tondo DN90 - tubo semiovale 60X130 come da foto N.B. Lato semiovale può essere collegato direttamente sul giunto/curva verticale/curva orizzontale 60x130 senza ulteriori accessori; lato tondo necessità di un anello di tenuta e clip antisfilamento). Escluso tutti gli accessori | € 15,25 |

** Principio attivo ioni d'argento*

## Adattatori in plastica per valvole Ø125 / griglie 300x80 tubo tondo e semiovale

### LISTINO

| | CODICE | DESCRIZIONE | MISURA | PREZZO |
|---|---|---|---|---|
| ANTIBATTERICO E ANTISTATICO* | VMAV181255263 | Adattatore per valvola Ø125<br>a nr. 2 tubi tondi attacco laterale<br>Incluso 1 tappo + 1 coperchio salvamalta<br>N.B. escluso anelli di tenuta e clips antisfilamento | Ø63 | € 35,08 |
| | VMAV181256375 | | Ø75 | € 27,03 |
| | VMAV181257590 | | Ø90 | € 38,77 |
| ANTIBATTERICO E ANTISTATICO* | VMAVR1830X86375 | Adattatore per diffusore rettangolare a schermo forellato in acciaio misure 300x80 e 300x100 (vedi pag.46 del presente listino)<br>a nr. 2 tubi tondi attacco laterale<br>Incluso 1 tappo Ø75 + 1 tappo salvamalta<br>N.B. escluso anelli di tenuta e clips antisfilamento | Ø75 | € 50,19 |
| ANTIBATTERICO E ANTISTATICO* | VMAVL2050X100 | Adattatore per valvole Ø125<br>a nr. 2 tubi semiovali 50X100 attacco laterale<br>Incluso 1 tappo 50x100 + 1 tappo salvamalta<br>N.B. escluso anelli di tenuta 50X100 | 50X100 | € 33,38 |
| ANTIBATTERICO E ANTISTATICO* | VMAGR2050X100 | Adattatore per diffusore rettangolare a schermo forellato in acciaio misure 300x80 e 300x100 (vedi pag.46 del presente listino)<br>a nr. 2 tubi semiovali attacco laterale<br>Incluso 1 tappo 50x100 + 1 tappo salvamalta<br>N.B. escluso anelli di tenuta 50X100 | 50X100 | € 49,95 |
| ANTIBATTERICO E ANTISTATICO* | VMAVL2260X130 | Adattatore per valvole Ø125<br>a nr. 2 tubi semiovali 60X130 attacco laterale<br>Incluso 1 tappo e coperchio salvamalta<br>N.B. escluso anelli di tenuta 60X130 | 60X130 | € 37,59 |
| ANTIBATTERICO E ANTISTATICO* | VMAVP2260X130 | Adattatore per valvole Ø125<br>a nr. 2 tubi semiovali 60X130 attacco posteriore<br>Incluso 1 tappo e coperchio salvamalta<br>N.B. escluso anelli di tenuta 60X130 | 60X130 | € 42,91 |
| ESEMPI DI COMPOSIZIONE KIT<br>Kit tipo "A" Kit tipo "B" 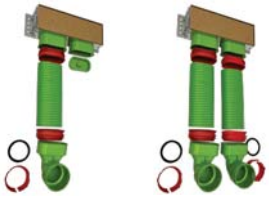 | VMKAPS1T-075 | Kit adattatore tipo "A" da parete a secco per cambio sezione dal Ø75 al semiovale 50×100, raccordo singolo su nr. 1 collarino completo di: nr. 1 tubo 50×100 (L=0,75m), anelli di tenuta ed antisfilamento e plenum codice VMPS30X10X7L50 (+ nr. 1 tappo)<br>- ESCLUSO: Kit 2 staffe e griglia terminale - | | € 97,53 |
| | VMKAPS2T-15 | Kit adattatore tipo "B" da parete a secco per cambio sezione dal Ø75 al semiovale 50×100, raccordo doppio su nr. 2 collarini completo di: tubo 50×100 (L=1,5m), anelli di tenuta ed antisfilamento e plenum codice VMPS30X10X7L50<br>- ESCLUSO: Kit 2 staffe e griglia terminale - | | € 127,75 |
| APPLICAZIONE<br>Profondità 78 mm | VMKAPS1T-25 | Kit adattatore tipo "A" da parete a secco per cambio sezione dal Ø75 al semiovale 50×100, raccordo singolo su nr. 1 collarino completo di: tubo 50×100 (L=2,5m), anelli di tenuta ed antisfilamento e plenum codice VMPS30X10X7L50 (+ nr. 1 tappo)<br>- ESCLUSO: Kit 2 staffe e griglia terminale - | | € 117,67 |
| | VMKAPS2T-50 | Kit adattatore tipo "B" da parete a secco per cambio sezione dal Ø75 al semiovale 50×100, raccordo doppio su nr. 2 collarini completo di: tubo 50×100 (L=5,0m), anelli di tenuta ed antisfilamento e plenum codice VMPS30X10X7L50<br>- ESCLUSO: Kit 2 staffe e griglia terminale - | | € 168,04 |
| NEW | VMADKITS075 | Kit 2 staffe<br>per fisssaggio adattatori in lamiera zincata<br>con altezza A=100 mm e profondità P=75 mm | | € 5,90 |

** Principio attivo ioni d'argento*

VMC

## Adattatori in lam. zinc. reversibili tubo tondo e kit rete + filtro

**LISTINO**

| | CODICE | DESCRIZIONE | TUBO | PREZZO |
|---|---|---|---|---|
| NON REVERSIBILE | VMAD14X14X10L63 | Adattatore in lamiera zincata 140x140x100 con singolo attacco LATERALE - Kit 2 staffe ESCLUSO - | Ø63 WHITE | € 35,72 |
| | VMAD14X14X10L75 | | Ø75 | € 35,34 |
| | VMAD14X14X10L90 | | Ø90 | € 39,50 |
| | VMRF140X140 | Kit rete + filtro G4 per adattatore 140x140x100 | - | € 9,20 |
| NON REVERSIBILE | VMAD14X14X10P63 | Adattatore in lamiera zincata 140x140x100 con singolo attacco POSTERIORE - Kit 2 staffe ESCLUSO - | Ø63 WHITE | € 38,38 |
| | VMAD14X14X10P75 | | Ø75 | € 34,77 |
| | VMAD14X14X10P90 | | Ø90 | € 38,50 |
| | VMRF140X140 | Kit rete + filtro G4 per adattatore 140x140x100 | - | € 9,20 |
| 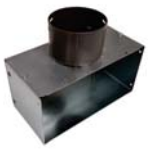 | VMAD20X10X1063 | Adattatore in lamiera zincata 200x100x100 con singolo attacco reversibile laterale (standard) /posteriore (su richiesta) - Kit 2 staffe ESCLUSO - | Ø63 WHITE | € 32,15 |
| | VMAD20X10X1075 | | Ø75 | € 33,00 |
| | VMAD20X10X1090 | | Ø90 | € 36,24 |
| | VMRF200X100 | Kit rete + filtro G4 per adattatore 200x100x100 | - | € 9,20 |
| | VMAD30X10X1063 | Adattatore in lamiera zincata 300x100x100 con doppio attacco reversibile laterale (standard) /posteriore (su richiesta) - Kit 2 staffe ESCLUSO - | Ø63 WHITE | € 37,94 |
| | VMAD30X10X1075 | | Ø75 | € 37,23 |
| | VMAD30X10X1090 | | Ø90 | € 42,00 |
| | VMRF300X100 | Kit rete + filtro G4 per adattatore 300x100x100 | - | € 10,50 |
| | VMAD40X10X1063 | Adattatore in lamiera zincata 400x100x100 con triplo attacco reversibile laterale (standard) /posteriore (su richiesta) - Kit 2 staffe ESCLUSO - | Ø63 WHITE | € 53,95 |
| | VMAD40X10X1075 | | Ø75 | € 52,81 |
| | VMAD40X10X1090 | | Ø90 | € 56,00 |
| | VMRF400X100 | Kit rete + filtro G4 per adattatore 400x100x100 | - | € 12,50 |
| | VMADKITS100 | Kit 2 staffe per fisssaggio adattatori in lamiera zincata con altezza A=100 mm e profondità P=100 mm | A=100 mm P=100 mm | € 5.90 |

## Adattatori in lam. zinc. con collarino sul lato corto e kit rete + filtro

| | CODICE | DESCRIZIONE | TUBO | PREZZO |
|---|---|---|---|---|
| | VMAD20X10X1075C | Adattatore in lamiera zincata 200x100x100 con nr.1 attacco sul lato corto tubo Ø75 Per le bocchette/griglie usare solo il fissaggio a magneti - Kit staffa e bulloni ESCLUSO - | Ø75 | € 34,99 |
| | VMAD20X10X1090C | Adattatore in lamiera zincata 200x100x100 con nr.1 attacco sul lato corto tubo Ø90 Per le bocchette/griglie usare solo il fissaggio a magneti - Kit staffa e bulloni ESCLUSO - | Ø90 | € 39,90 |
| | VMAD30X10X1075C | Adattatore in lamiera zincata 300x100x100 con nr.1 attacco sul lato corto tubo Ø75 Per le bocchette/griglie usare solo il fissaggio a magneti - Kit staffa e bulloni ESCLUSO - | Ø75 | € 43,59 |
| | VMAD30X10X1090C | Adattatore in lamiera zincata 300x100x100 con nr.1 attacco sul lato corto tubo Ø90 Per le bocchette/griglie usare solo il fissaggio a magneti - Kit staffa e bulloni ESCLUSO - | Ø90 | € 46,19 |
| | VMAD40X10X1075C | Adattatore in lamiera zincata 400x100x100 con nr.1 attacco sul lato corto tubo Ø75 Per le bocchette/griglie usare solo il fissaggio a magneti - Kit staffa e bulloni ESCLUSO - | Ø75 | € 53,00 |
| | VMRF200X100C | Kit rete + filtro G4 per adattatore 200x100 att. lato corto | - | € 9,20 |
| | VMRF300X100C | Kit rete + filtro G4 per adattatore 300x100 att. lato corto | - | € 10,50 |
| | VMRF400X100C | Kit rete + filtro G4 per adattatore 400x100 att. lato corto | - | € 12,50 |
| NEW | VMADKITS100C | Kit nr. 1 staffa + nr. 2 bulloni a brugola esagonali per fissaggio adattatori in lamiera zincata con il collare sul lato corto Per adattatori con altezza A=100 mm e profondità P=100 mm | A=100 mm P=100 mm | € 2,95 |

# Adattatori in lam. zinc. reversibili tubo semiovale e kit rete + filtro

## LISTINO

| | CODICE | DESCRIZIONE | TUBO | PREZZO |
|---|---|---|---|---|
| NON REVERSIBILE | VMAD14X14X10L50 | Adattatore in lamiera zincata 140x140x100 con singolo attacco LATERALE tubo semiovale - Kit 2 staffe ESCLUSO - | 50x100 | € 62,13 |
| | VMAD14X14X10L60 | | 60x130 | € 63,40 |
| | VMRF140X140 | Kit rete + filtro G4 per adattatore 140x140 | - | € 9,20 |
| NON REVERSIBILE | VMAD14X14X10P50 | Adattatore in lamiera zincata 140x140x100 con singolo attacco POSTERIORE tubo semiovale - Kit 2 staffe ESCLUSO - | 50x100 | € 62,40 |
| | VMAD14X14X10P60 | | 60x130 | € 63,40 |
| | VMRF140X140 | Kit rete + filtro G4 per adattatore 140x140 | - | € 9,20 |
| | VMAD20X10X1050 | Adattatore in lamiera zincata 200x100x100 con singolo attacco reversibile tubo semiovale laterale (standard) / posteriore (su richiesta) - Kit 2 staffe ESCLUSO - | 50x100 | € 57,35 |
| | VMAD20X10X1060 | | 60x130 | € 61,01 |
| | VMRF200X100 | Kit rete + filtro G4 per adattatore 200x100 | - | € 9,20 |
| 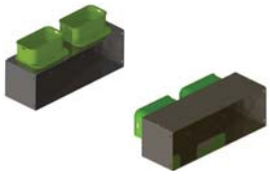 | VMAD30X10X1050 | Adattatore in lamiera zincata 300x100x100 con doppio attacco reversibile tubo semiovale laterale (standard) / posteriore (su richiesta) - Kit 2 staffe ESCLUSO - | 50x100 | € 62,60 |
| | VMRF300X100 | Kit rete + filtro G4 per adattatore 300x100 | - | € 10,50 |
| 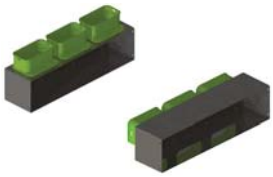 | VMAD40X10X1050 | Adattatore in lamiera zincata 400x100x100 con triplo attacco reversibile tubo semiovale laterale (standard) / posteriore (su richiesta) - Kit 2 staffe ESCLUSO - | 50x100 | € 90,55 |
| | VMRF400X100 | Kit rete + filtro G4 per adattatore 400x100 | - | € 12,50 |
| 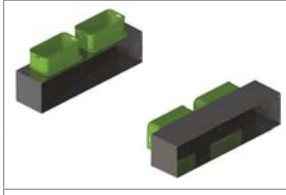 | VMAD40X10X1060 | Adattatore in lamiera zincata 400x100x100 con doppio attacco reversibile tubo semiovale laterale (standard) / posteriore (su richiesta) - Kit 2 staffe ESCLUSO - | 60x130 | € 82,02 |
| | VMRF400X100 | Kit rete + filtro G4 per adattatore 400x100 | - | € 12,50 |
| NON REVERSIBILE | VMADS30X10X7L50 | Adattatore in lamiera zincata 300x100, prof. 75. con doppio attacco NON REVERSIBILE tubo semiovale - Kit 2 staffe ESCLUSO - | 50X100 | € 70,00 |
| | VMRF300X100 | Kit rete + filtro G4 per adattatore 300x100x75 | - | € 10,50 |
| NEW | VMADKITS075 | Kit nr. 2 staffe + nr. 4 bulloni a brugola esagonali per fisssaggio adattatori in lamiera zincata con altezza A=100 mm e profondità P=75 mm | A=75 mm P=100 mm | € 5,90 |
| | VMADKITS100 | Kit nr. 2 staffe + nr. 4 bulloni a brugola esagonali per fisssaggio adattatori in lamiera zincata con altezza A=100 mm e profondità P=100 mm | A=100 mm P=100 mm | |

# Kit isolamento esterno adattatori in lamiera zincata

| | CODICE | DESCRIZIONE | PREZZO |
|---|---|---|---|
| CARATTERISTICHE ISOLAMENTO<br>Densità 30 kg/m3<br>Spessore: 3 mm<br>Conducibilità termica a 23°C: 0,035 W/mK<br>Conducibilità termica a 40°C: 0,039 W/mK | VMKISOP140X140 | Kit isolamento adatt. 140x140 (con dima per collarini) | € 11,00 |
| | VMKISOP200X100 | Kit isolamento adatt. 200x100 (con dima per collarini) | € 11,00 |
| | VMKISOP300X100 | Kit isolamento adatt. 300x100 (con dima per collarini) | € 11,50 |
| | VMKISOP400X100 | Kit isolamento adatt. 400x100 (con dima per collarini) | € 11,50 |

## Prolunga per adattatori in lamiera zincata

LISTINO

| | CODICE | DESCRIZIONE | PREZZO |
|---|---|---|---|
| | VMPP140X140 | Prolunga con profondità P=30mm per adatt. in lam. zinc. 140x140 | € 17,50 |
| | VMPP200X100 | Prolunga con profondità P=30mm per adatt. in lam. zinc. 200x100 | € 18,90 |
| | VMPP300X100 | Prolunga con profondità P=30mm per adatt. in lam. zinc. 300x100 | € 19,80 |
| | VMPP400X100 | Prolunga con profondità P=30mm per adatt.in lam. zinc. 400x100 | € 21,50 |
| | VMSIPRO | Striscia isolante per prolunghe adattatori in lamiera zincata per tutte le misure (L=1ml) | € 3,61 |

## Set filtri G3 per adattatori in lamiera zincata

LISTINO

| | CODICE | DESCRIZIONE | PREZZO |
|---|---|---|---|
| | VMRF140X140 | Kit rete + filtro G4 per adattatore 140x140x100 (1pz.) | € 9,20 |
| | VMRF200X100 | Kit rete + filtro G4 per adattatore 200x100x100 (1pz.) | € 9,20 |
| | VMRF300X100 | Kit rete + filtro G4 per adattatore 300x100x100 (1pz.) | € 10,50 |
| | VMRF400X100 | Kit rete + filtro G4 per adattatore 400x100x100 (1pz.) | € 12,50 |
| | VMFV100125 | Filtro per adattatori DN125 in poliestere classe G4, conf. da 10 pz. | € 12,00 |
| | VMFV100140X140 | Filtro per adattatori in lamiera zincata e policarbonato di misura 140x140 in poliestere classe G4, conf. da 10 pz. | € 19,20 |
| | VMFV100200X100 | Filtro per adattatori in lamiera zincata e policarbonato di misura 200x100 in poliestere classe G4, conf. da 10 pz. | € 19,20 |
| | VMFV100300X100 | Filtro per adattatori in lamiera zincata e policarbonato di misura 300x100 in poliestere classe G4, conf. da 10 pz. | € 19,80 |
| | VMFV100400X100 | Filtro per adattatori in lamiera zincata e policarbonato di misura 400x100 in poliestere classe G4, conf. da 10 pz. | € 20,50 |

## Diffusori a schermo forellato in acciaio

LISTINO

| | CODICE | DESCRIZIONE | PREZZO |
|---|---|---|---|
| | VMGSF140X140B | Diffusore a schermo forato 140x140 RAL 9010 + clips acciaio Portata a 1 m/s: 10 m³/h | € 25,00 |
| | VMGSF200X100B | Diffusore a schermo forato 200x100 RAL 9010 + clips acciaio Portata a 1 m/s: 18 m³/h | € 31,00 |
| | VMGSF300X100B | Diffusore a schermo forato 300x100 RAL 9010 + clips acciaio Portata a 1 m/s: 30 m³/h | € 40,43 |
| | VMGSF400X100B | Diffusore a schermo forato 400x100 RAL 9010 + clips acciaio Portata a 1 m/s: 40 m³/h | € 47,00 |
| 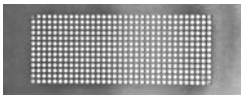 | VMGSF140X140I | Diffusore a schermo forato 140x140 finitura inox + clips acciaio Portata a 1 m/s: 10 m³/h | € 23,00 |
| | VMGSF200X100I | Diffusore a schermo forato 200x100 finitura inox + clips acciaio Portata a 1 m/s: 18 m³/h | € 27,00 |
| | VMGSF300X100I | Diffusore a schermo forato 300x100 finitura inox + clips acciaio Portata a 1 m/s: 30 m³/h | € 35,50 |
| | VMGSF400X100I | Diffusore a schermo forato 400x100 finitura inox + clips acciaio Portata a 1 m/s: 40 m³/h | € 42,00 |
|  | VMGSF01300X80B | Griglia rettangolare a schermo forellato in acciaio RAL9010 Portata a 1 m/s: 23,40 m³/h Solo per adattatori in plastica pagina 43 riferimento codice VMAVR1830X86375, VMAGR2050X100 e VMAGR2260X130 | € 50,28 |
| | VMGSF01300X80I | Griglia rettangolare a schermo forellato in acciaio INOX Portata a 1 m/s: 23,40 m³/h Solo per adattatori in plastica pagina 43 riferimento codice VMAVR1830X86375, VMAGR2050X100 e VMAGR2260X130 | € 53,05 |

## Set adattatori con griglie senza cornice

**LISTINO**

| | CODICE | DESCRIZIONE | | PREZZO |
|---|---|---|---|---|
| | VMPSC14X1463L | Set adattatore in lamiera zincata 140x140x100 con griglia senza cornice a feritoie in PVC RAL9010 misure 140x140. Fissaggio con magneti. Attacco laterale Portata a 1 m/s: 46 m³/h - Kit staffe e bulloni ESCLUSO - | 1 x Ø63 | € 71,22 |
| | VMPSC14X1475L | | 1 x Ø75 | € 71,22 |
| | VMPSC14X1463P | Set adattatore in lamiera zincata 140x140x100 con griglia senza cornice a feritoie in PVC RAL9010 misure 140x140. Fissaggio con magneti. Attacco posteriore Portata a 1 m/s: 46 m³/h - Kit staffe e bulloni ESCLUSO - | 1 x Ø63 | € 71,22 |
| | VMPSC14X1475P | | 1 x Ø75 | € 71,22 |
| | VMPSC14X1490P | | 1 x Ø90 | € 72,22 |
| | VMPSC200X10063 | Set adattatore in lamiera zincata 200x100x100 con griglia senza cornice a feritoie in PVC RAL9010 misure 200x100. Fissaggio con magneti. Attacco laterale standard / posteriore su richiesta Portata a 1 m/s: 55 m³/h - Kit staffe e bulloni ESCLUSO - | 1 x Ø63 | € 90,81 |
| | VMPSC200X10075 | | 1 x Ø75 | € 90,81 |
| | VMPSC200X10050 | | 1 x 50X100 | € 98,86 |
| | VMPSC200X10060 | | 1 x 60X130 | € 100,58 |
| | VMPSC300X10063 | Set adattatore in lamiera zincata 300x100x100 con griglia senza cornice a feritoie in PVC RAL9010 misure 300x100. Fissaggio con magneti. Attacco laterale standard / posteriore su richiesta Portata a 1 m/s: 90 m³/h - Kit staffe e bulloni ESCLUSO - | 2 x Ø63 | € 108,32 |
| | VMPSC300X10075 | | 2 x Ø75 | € 108,32 |
| | VMPSC300X10050 | | 2 x 50X100 | € 124,43 |
| | VMPSC400X10063 | Set adattatore in lamiera zincata 400x100x100 con griglia senza cornice a feritoie in PVC RAL9010 misure 400x100. Fissaggio con magneti. Attacco laterale standard / posteriore su richiesta Portata a 1 m/s: 120 m³/h - Kit staffe e bulloni ESCLUSO - | 3 x Ø63 | € 135,12 |
| | VMPSC400X10075 | | 3 x Ø75 | € 135,12 |
| | VMPSC400X10050 | | 3 x 50X100 | € 159,28 |
| | VMPSC400X10060 | | 2 x 60X130 | € 148,94 |
| | VMPSC300X4050L | Set adattatore in lamiera zincata 300x40x75 con griglia senza cornice a feritoie in PVC RAL9010 misure 300x40. Fiss. magneti. Att. laterale - Portata a 1 m/s: 40 m³/h - Kit staffe e bulloni ESCLUSO - | 2 x 50X100 | € 96,81 |
| | VMPSC610X4050L | Set adattatore in lamiera zincata 610x40x75 con griglia senza cornice a feritoie in PVC RAL9010 misure 300x40. Fiss. magneti. Att. laterale - Portata a 1 m/s: 80 m³/h - Kit staffe e bulloni ESCLUSO - | 4 x 50X100 | € 102,32 |
| | VMPSC915X4050L | Set adattatore in lamiera zincata 915x40x75 con griglia senza cornice a feritoie in PVC RAL9010 misure 300x40. Fiss. magneti. Att. laterale - Portata a 1 m/s: 120 m³/h - Kit staffe e bulloni ESCLUSO - | 6 x 50X100 | € 108,62 |
| | VMPSC30X1050L | Set adattatore in lamiera zincata 300x100x75 con griglia senza cornice a feritoie in PVC RAL9010 misure 300x100. Fiss. con magneti. Att. laterale - Portata a 1 m/s: 90 m³/h - Kit staffe e bulloni ESCLUSO - | 2 x 50X100 | € 119,33 |
| | VMPI32X8X10C75 | Adattatore in lamiera zincata isolato esternamente misure 320x80x100 mm + collarino 300x40x30 con attacco lato corto Ø75 com di griglia a feritoie senza cornice 300x40 in PVC RAL9010 - Portata a 1 m/s: 40 m³/h - | 1 x Ø75 | € 127,44 |
| | VMGSCT300X40 | Griglia a feritoie senza cornice in PVC RAL9010 con semplice telaio in lamiera zincata 300x40 da inserimento. Fissaggio con i magneti a corredo - Portata a 1 m/s: 40 m³/h - | - | € 36,00 |
| NEW | VMADKITS040 | Kit nr. 2 staffe + nr. 4 bulloni a brugola esagonali per fiss. adatt.in lam.zinc.con altezza A=40 mm e prof. P=100 mm | A=40 mm P=100 mm | su richiesta |
| NEW | VMADKITS075 | Kit nr. 2 staffe + nr. 4 bulloni a brugola esagonali per fiss. adatt.in lam.zinc.con altezza A=100 mm e prof. P=75 mm | A=100 mm P=75 mm | € 5,90 |
| NEW | VMADKITS100 | Kit nr. 2 staffe + nr. 4 bulloni a brugola esagonali per fiss. adatt.in lam.zinc.con altezza A=100 mm e prof. P=100 mm | A=100 mm P=100 mm | € 5,90 |

## Diffusori linea FLAT

**LISTINO**

| | | CODICE | DESCRIZIONE | PREZZO |
|---|---|---|---|---|
| Installabile successivamente | | VMDP140X140B1 | Diffusore Flat a schermo piatto verniciato a polveri ral 9010 completo di cornice e clips acciaio misura nominale 140x140 (con isolante interno in polietilene ad alta densita spess. 3 mm) - Portata a 1 m/s: 44 m³/h - | € 50,38 |
| | | VMDP200X100B1 | Diffusore Flat a schermo piatto verniciato a polveri ral 9010 completo di cornice e clips acciaio misura nominale 200x100 (con isolante interno in polietilene ad alta densita spess. 3 mm) - Portata a 1 m/s: 48 m³/h - | € 56,88 |
| | | VMDP300X100B1 | Diffusore Flat a schermo piatto verniciato a polveri ral 9010 completo di cornice e clips acciaio misura nominale 300x100 (con isolante interno in polietilene ad alta densita spess. 3 mm) - Portata a 1 m/s: 64 m³/h - | € 61,88 |
| | | VMDP400X100B1 | Diffusore Flat a schermo piatto verniciato a polveri ral 9010 completo di cornice e clips acciaio misura nominale 400x100 (con isolante interno in polietilene ad alta densita spess. 3 mm) - Portata a 1 m/s: 81 m³/h - | € 69,38 |
| | | VMDP140X140I1 | Diffusore Flat a schermo piatto finitura inox completo di cornice e clips acciaio misura nominale 140x140 (con isolante interno in polietilene ad alta densita spess. 3 mm) - Portata a 1 m/s: 44 m³/h - | € 69,33 |
| | | VMDP200X100I1 | Diffusore Flat a schermo piatto finitura inox completo di cornice e clips acciaio misura nominale 200x100 (con isolante interno in polietilene ad alta densita spess. 3 mm) - Portata a 1 m/s: 48 m³/h - | € 73,63 |
| | | VMDP300X100I1 | Diffusore Flat a schermo piatto finitura inox completo di cornice e clips acciaio misura nominale 300x100 (con isolante interno in polietilene ad alta densita spess. 3 mm) - Portata a 1 m/s: 64 m³/h - | € 86,29 |
| | | VMDP400X100I1 | Diffusore Flat a schermo piatto finitura inox completo di cornice e clips acciaio misura nominale 400x100 (con isolante interno in polietilene ad alta densita spess. 3 mm) - Portata a 1 m/s: 81 m³/h - | € 94,73 |
| | APPLICAZIONE | VMDP14X14B125 | Diffusore Flat a schermo piatto completo di clips e cornice verniciato a polveri ral 9010 per tubo Ø125, misura nominale 140x140 (l'adattatore verde è escluso) con isolante interno in polietilene ad alta densita spess. 3 mm - Portata a 1 m/s: 23 m³/h - | € 55,21 |
| | | VMDP20X20B150 | Diffusore Flat a schermo piatto completo di clips e cornice verniciato a polveri ral 9010 per tubo Ø150 (tubo escluso), misura nominale 200x200 con isolante interno in polietilene ad alta densita spess. 3 mm | € 58,50 |
| | | VMDP14X14I125 | Diffusore Flat a schermo piatto completo di clips e cornice finitura inox per tubo Ø125, misura nominale 140x140 (l'adattatore verde è escluso) con isolante interno in polietilene ad alta densita spess. 3 mm - Portata a 1 m/s: 23 m³/h - | € 44,21 |
| | | VMAF125 | Kit anello + filtro G4 per adattatore Ø125 | € 12,00 |
| | | VMFV100125 | Filtro Ø125 in poliestere classe G4, conf. da 10 pz. | € 19,50 |

## Diffusori linea FLAT

### LISTINO

| | | CODICE | DESCRIZIONE | PREZZO |
|---|---|---|---|---|
| Installare contemporaneamente all'adattatore | | VMDPFM140X140B1 | Diffusore Flat a schermo piatto completo di clips e cornice da incasso filo muro verniciato ral 9010 misura nominale 140x140 (con isolante interno in polietilene ad alta densita spess. 3 mm) - Portata a 1 m/s: 29 m³/h - | € 92,88 |
| | | VMDPFM200X100B1 | Diffusore Flat a schermo piatto completo di clips e cornice da incasso filo muro verniciato ral 9010 misura nominale 200x100 (con isolante interno in polietilene ad alta densita spess. 3 mm) - Portata a 1 m/s: 31 m³/h - | € 97,73 |
| | | VMDPFM300X100B1 | Diffusore Flat a schermo piatto completo di clips e cornice da incasso filo muro verniciato ral 9010 misura nominale 300x100 (con isolante interno in polietilene ad alta densita spess. 3 mm) - Portata a 1 m/s: 42 m³/h - | € 106,65 |
| | | VMDPFM400X100B1 | Diffusore Flat a schermo piatto completo di clips e cornice da incasso filo muro inox verniciato ral9010 misura nom. 400x100 (con isolante interno in polietilene ad alta densita spess. 3 mm) - Portata a 1 m/s: 53 m³/h - | € 122,68 |
| | | VMDPFM140X140I1 | Diffusore Flat a schermo piatto completo di clips e cornice da incasso filo muro,finitura inox satinato misura nom.140x140 (con isolante interno in polietilene ad alta densita spess. 3 mm) - Portata a 1 m/s: 29 m³/h - | € 90,38 |
| | | VMDPFM200X100I1 | Diffusore Flat a schermo piatto completo di clips e cornice da incasso filo muro,finitura inox satinato misura nom. 200x100 (con isolante interno in polietilene ad alta densita spess. 3 mm) - Portata a 1 m/s: 31 m³/h - | € 91,35 |
| | | VMDPFM300X100I1 | Diffusore Flat a schermo piatto completo di clips e cornice da incasso filo muro,finitura inox satinato misura nom.300x100 (con isolante interno in polietilene ad alta densita spess. 3 mm) - Portata a 1 m/s: 42 m³/h - | € 100,88 |
| | | VMDPFM400X100I1 | Diffusore Flat a schermo piatto completo di clips e cornice da incasso filo muro,finitura inox satinato misura nom. 400x100 (con isolante interno in polietilene ad alta densita spess. 3 mm) - Portata a 1 m/s: 53 m³/h - | € 107,85 |
| | | VMDPPFM14X14I1 | Diffusore Flat a schermo piatto personalizzabile completo di clips e cornice da incasso filo muro inox misura nominale 140x140 - Portata a 1 m/s: 29 m³/h - (con isolante interno in polietilene ad alta densita spess. 3 mm) N.B. IL DIFFUSORE E' ADATTO SOLO PER INSTALLAZIONE A PARETE | € 115,26 |
| | | VMDPPFM20X10I1 | Diffusore Flat a schermo piatto personalizzabile completo di clips e cornice da incasso filo muro inox misura nominale 200x100 - Portata a 1 m/s: 31 m³/h - (con isolante interno in polietilene ad alta densita spess. 3 mm) N.B. IL DIFFUSORE E' ADATTO SOLO PER INSTALLAZIONE A PARETE | € 119,22 |
| | | VMDPPFM30X10I1 | Diffusore Flat a schermo piatto personalizzabile completo di clips e cornice da incasso filo muro inox misura nominale 300x100 - Portata a 1 m/s: 42 m³/h - (con isolante interno in polietilene ad alta densita spess. 3 mm) N.B. IL DIFFUSORE E' ADATTO SOLO PER INSTALLAZIONE A PARETE | € 127,46 |
| | | VMDPPFM40X10I1 | Diffusore Flat a schermo piatto personalizzabile completo di clips e cornice da incasso filo muro inox misura nominale 400x100 - Portata a 1 m/s: 53 m³/h - (con isolante interno in polietilene ad alta densita spess. 3 mm) N.B. IL DIFFUSORE E' ADATTO SOLO PER INSTALLAZIONE A PARETE | € 137,99 |

## Diffusori linea FLAT in VETRO / PVC NEW

### LISTINO

| | | CODICE | DESCRIZIONE | PREZZO |
|---|---|---|---|---|
| Installabile successivamente | NEW 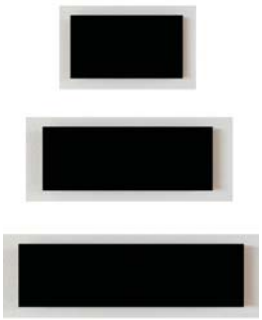 | VMDP140X140PN | Diffusore Flat a schermo piatto in PVC NERO completo di clips e cornice da incasso misura nominale 140x140 - Portata a 1 m/s: 42 m³/h - | € 50,38 |
| | | VMDP200X100PN | Diffusore Flat a schermo piatto in PVC NERO completo di clips e cornice da incasso misura nominale 200x100 - Portata a 1 m/s: 48 m³/h - | € 56,88 |
| | | VMDP300X100PN | Diffusore Flat a schermo piatto in PVC NERO completo di clips e cornice da incasso misura nominale 300x100 - Portata a 1 m/s: 64 m³/h - | € 61,88 |
| | | VMDP400X100PN | Diffusore Flat a schermo piatto in PVC NERO completo di clips e cornice da incasso misura nominale 400x100 - Portata a 1 m/s: 81 m³/h - | € 69,38 |
| | NEW | VMDP140X140VS | Diffusore Flat a schermo piatto in VETRO SATINATO completo di clips e cornice da incasso misura nominale 140x140 - Portata a 1 m/s: 29 m³/h - | € 57,95 |
| | | VMDP200X100VS | Diffusore Flat a schermo piatto in VETRO SATINATO completo di clips e cornice da incasso misura nominale 200x100 - Portata a 1 m/s: 31 m³/h - | € 65,50 |
| | | VMDP300X100VS | Diffusore Flat a schermo piatto in VETRO SATINATO completo di clips e cornice da incasso misura nominale 300x100 - Portata a 1 m/s: 42 m³/h - | € 71,50 |
| | | VMDP400X100VS | Diffusore Flat a schermo piatto in VETRO SATINATO completo di clips e cornice da incasso misura nominale 400x100 - Portata a 1 m/s: 53 m³/h - | € 79,50 |
| Installare contemporaneamente all'adattatore | NEW | VMDPFM140X140PN | Diffusore Flat a schermo piatto filo muro in PVC NERO completo di clips e cornice da incasso misura nominale 140x140 - Portata a 1 m/s: 42 m³/h - | € 92,88 |
| | | VMDPFM200X100PN | Diffusore Flat a schermo piatto filo muro in PVC NERO completo di clips e cornice da incasso misura nominale 200x100 - Portata a 1 m/s: 48 m³/h - | € 97,73 |
| | | VMDPFM300X100PN | Diffusore Flat a schermo piatto filo muro in PVC NERO completo di clips e cornice da incasso misura nominale 300x100 - Portata a 1 m/s: 64 m³/h - | € 106,65 |
| | | VMDPFM400X100PN | Diffusore Flat a schermo piatto filo muro in PVC NERO completo di clips e cornice da incasso misura nominale 400x100 - Portata a 1 m/s: 81 m³/h - | € 122,00 |
| | NEW | VMDPFM140X140VS | Diffusore Flat a schermo piatto filo muro in VETRO SATINATO completo di clips e cornice da incasso misura nominale 140x140 - Portata a 1 m/s: 29 m³/h - | € 106,00 |
| | | VMDPFM200X100VS | Diffusore Flat a schermo piatto filo muro in VETRO SATINATO completo di clips e cornice da incasso misura nominale 200x100 - Portata a 1 m/s: 31 m³/h - | € 112,00 |
| | | VMDPFM300X100VS | Diffusore Flat a schermo piatto filo muro in VETRO SATINATO completo di clips e cornice da incasso misura nominale 300x100 - Portata a 1 m/s: 42 m³/h - | € 122,00 |
| | | VMDPFM400X100VS | Diffusore Flat a schermo piatto filo muro in VETRO SATINATO completo di clips e cornice da incasso misura nominale 400x100 - Portata a 1 m/s: 53 m³/h - | € 140,00 |

## Griglie e bocchette

**LISTINO**

| | CODICE | DESCRIZIONE | PREZZO |
|---|---|---|---|
| | VMG01140X140B | Griglia 140x140 in PVC mod. Classic RAL 9010<br>Portata a 1 m/s: 18 m³/h<br>(Fissaggio standard con nr. 4 clips escluse<br>Fissaggio optional, su richiesta, con nr. 2 magneti) | € 25,00 |
| | VMB01140X140B | Bocchetta 140x140 in PVC doppio filare RAL 9010<br>Portata a 1 m/s: 40 m³/h<br>(Fissaggio standard con nr. 4 clips escluse<br>Fissaggio optional, su richiesta, con nr. 2 magneti) | € 22,30 |
| | VMGF01140X140B | Griglia 140x140 in PVC a feritoie RAL 9010<br>Portata a 1 m/s: 45 m³/h<br>(Fissaggio standard con nr. 4 clips escluse<br>Fissaggio optional, su richiesta, con nr. 2 magneti) | € 23,50 |
| | VMGF01200X100B | Griglia 200x100 in PVC a feritoie RAL 9010<br>Portata a 1 m/s: 30 m³/h<br>(Fiss. standard con nr. 4 clips escluse<br>Fiss. optional, su richiesta, con nr. 2 magneti) | € 25,60 |
| | VMGF01300X100B | Griglia 300x100 in PVC a feritoie RAL 9010<br>Portata a 1 m/s: 60 m³/h<br>(Fiss. standard con nr. 4 clips escluse<br>Fiss. optional, su richiesta, con nr. 2 magneti) | € 27,10 |
| | VMGF01400X100B | Griglia 400x100 in PVC a feritoie RAL 9010<br>Portata a 1 m/s: 90 m³/h<br>(Fiss. standard con nr. 4 clips escluse<br>Fiss. optional, su richiesta, con nr. 2 magneti) | € 28,20 |
| | G/01200X100B | Griglia 200x100 in PVC mod. Classic RAL 9010<br>Portata a 1 m/s: 18 m³/h<br>(Fissaggio standard con nr. 4 clips escluse<br>Fiss. optional, su richiesta, con nr. 2 magneti) | € 22,00 |
| | G/01300X100B | Griglia 300x100 in PVC mod. Classic RAL 9010<br>Portata a 1 m/s: 31 m³/h<br>(Fissaggio standard con nr. 4 clips escluse<br>Fissaggio optional, su richiesta, con nr. 2 magneti) | € 22,50 |
| | G/01400X100B | Griglia 400x100 in PVC mod. Classic RAL 9010<br>Portata a 1 m/s: 40 m³/h<br>(Fissaggio standard con nr. 4 clips escluse<br>Fissaggio optional, su richiesta, con nr. 2 magneti) | € 25,20 |
| 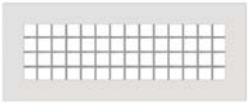 | B/01200X100B | Bocchetta 200x100 in PVC doppio filare RAL 9010<br>Portata a 1 m/s: 40 m³/h<br>(Fissaggio standard con nr. 4 clips escluse<br>Fissaggio optional, su richiesta, con nr. 2 magneti) | € 24,10 |
| | B/01300X100B | Bocchetta 300x100 in PVC doppio filare RAL 9010<br>Portata a 1 m/s: 61 m³/h<br>(Fissaggio standard con nr. 4 clips escluse<br>Fissaggio optional, su richiesta, con nr. 2 magneti) | € 26,80 |
| | B/01400X100B | Bocchetta 400x100 in PVC doppio filare RAL 9010<br>Portata a 1 m/s: 83 m³/h<br>(Fissaggio standard con nr. 4 clips escluse<br>Fissaggio optional, su richiesta, con nr. 2 magneti) | € 33,50 |
| | CLIPS | Fissaggio a clips (1 pz.) | € 0,10 |
| | VMMAGNETI | Fissaggio a magneti<br>(kit comprende nr. 2 squadrette e nr. 2 magneti sulla griglia)<br>per adattatori in lamiera zincata linea VMC (1 kit) | € 6,29 |

## Adattatori in lamiera zincata, diffusore lineare 1 feritoia, Flat, filo muro, forato

**LISTINO**

| | CODICE | DESCRIZIONE | PREZZO |
|---|---|---|---|
| NEW NON REVERSIBILE | VMAD50X55X10L75 | Adattatore in lamiera zincata 500x55x100 con nr. 2 collari tondi Ø75 laterali | € 68,90 |
| | VMAD50X55X10L90 | Adattatore in lamiera zincata 500x55x100 con nr. 2 collari tondi Ø90 laterali | € 73,50 |
| | VMAD50X55X10L50 | Adattatore in lamiera zincata 500x55x100 con nr. 2 collari semiovali 50x100 laterali | € 86,00 |
| | VMAD50X55X10L60 | Adattatore in lamiera zincata 500x55x100 con nr. 2 collari semiovali 60x130 laterali | € 89,00 |
| NEW NON REVERSIBILE | VMAD10X55X10L75 | Adattatore in lamiera zincata 1000x55x100 con nr. 4 collari tondi Ø75 laterali | € 123,00 |
| | VMAD10X55X10L90 | Adattatore in lamiera zincata 1000x55x100 con nr. 4 collari tondi Ø90 laterali | € 128,00 |
| | VMAD10X55X10L50 | Adattatore in lamiera zincata 1000x55x100 con nr. 4 collari semiovali 50x100 laterali | € 163,00 |
| | VMAD10X55X10L60 | Adattatore in lamiera zincata 1000x55x100 con nr. 4 collari semiovali 60x130 laterali | € 169,00 |
| NEW | VMPP50X55X10 | Prolunga con profondità P=30 mm per adattatore in lamiera zincata 500x55x100 | € 21,50 |
| | VMPP10X55X10 | Prolunga con profondità P=30 mm per adattatore in lamiera zincata 1000x55x100 | € 36,00 |
| NEW | VMDL1500X55BSU | Diffusore lineare in PVC 500x1 feritoia RAL9010 senza ugelli | € 39,00 |
| | VMDL1100X55BSU | Diffusore lineare in PVC 1000x1 feritoia RAL9010 senza ugelli | € 57,00 |
| NEW 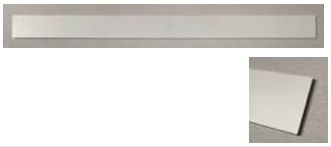 | VMDP500X55B | Diffusore FLAT schermo piatto 500x55 RAL9010 | € 68,00 |
| | VMDP1000X55B | Diffusore FLAT schermo piatto 1000x55 RAL9010 | € 82,00 |
| NEW | VMDPFM500X55B | Diffusore FLAT filo muro 500x55 RAL9010 | € 111,00 |
| | VMDPFM1000X55B | Diffusore FLAT filo muro 1000x55 RAL9010 | € 146,00 |
| NEW | VMGSF500X55B | Diffusore a schermo forato 500x55 RAL9010 | € 42,50 |
| | VMGSF1000X55B | Diffusore a schermo forato 1000x55 RAL9010 | € 56,50 |

## Griglie kit a pavimento pedonabili

**LISTINO**

| | CODICE | DESCRIZIONE | PREZZO |
|---|---|---|---|
| | VMGPT200X100IS | Griglia pedonabile INOX SMART per installazioni a pavimento misura reale 217x112 mm con controtelaio in acciaio inox per utilizzo adattatore e di supporto griglia - Portata a 1 m/s: 71 m³/h - | € 81,50 |
| | VMGPT300X100IS | Griglia pedonabile INOX SMART per installazioni a pavimento misura reale 317x112 mm con controtelaio in acciaio inox per utilizzo adattatore e di supporto griglia - Portata a 1 m/s: 103 m³/h - | € 105,40 |
| | VMGPT400X100IS | Griglia pedonabile INOX SMART per installazioni a pavimento misura reale 417x112 mm con controtelaio in acciaio inox per utilizzo adattatore e di supporto griglia - Portata a 1 m/s: 136 m³/h - | € 127,10 |
| | VMGPT200X100I | Griglia pedonabile INOX LUX per installazioni a pavimento misura reale 217x112 mm con controtelaio in acciaio inox per utilizzo adattatore e di supporto griglia - Portata a 1 m/s: 71 m³/h - | € 101,50 |
| | VMGPT300X100I | Griglia pedonabile INOX LUX per installazioni a pavimento misura reale 317x112 mm con controtelaio in acciaio inox per utilizzo adattatore e di supporto griglia - Portata a 1 m/s: 103 m³/h - | € 133,40 |
| | VMGPT400X100I | Griglia pedonabile INOX LUX per installazioni a pavimento misura reale 417x112 mm con controtelaio in acciaio inox per utilizzo adattatore e di supporto griglia - Portata a 1 m/s: 136 m³/h - | € 167,10 |
| 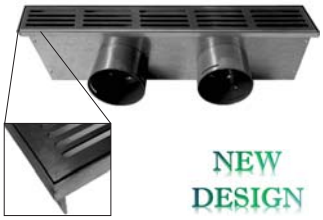  | VMGPS500X55275I | Set completo di griglia pedonabile a pavimento INOX, controtelaio in acciaio inox e adattatore in lamiera zincata isolato con attacchi per il tubo tondo Ø75 — Misura (mm) 515x55x100 — 2 x Ø75 | € 209,50 |
| | VMGPS100X55475I | Set completo di griglia pedonabile a pavimento INOX, controtelaio in acciaio inox e adattatore in lamiera zincata isolato con attacchi per il tubo tondo Ø75 — Misura (mm) 1030x55x100 — 4 x Ø75 | € 339,50 |
| | VMGPS500X55290I | Set completo di griglia pedonabile a pavimento INOX, controtelaio in acciaio inox e adattatore in lamiera zincata isolato con attacchi per il tubo tondo Ø90 — Misura (mm) 515x55x100 — 2 x Ø90 | € 214,50 |
| | VMGPS100X55490I | Set completo di griglia pedonabile a pavimento INOX, controtelaio in acciaio inox e adattatore in lamiera zincata isolato con attacchi per il tubo tondo Ø90 — Misura (mm) 1030x55x100 — 4 x Ø90 | € 347,50 |

## Prolunghe per adattatori in lamiera zincata (utilizzabili con griglie padonabili)

**LISTINO**

| | CODICE | DESCRIZIONE | PREZZO |
|---|---|---|---|
| | VMPP140X140 | Prolunga con profondità P=30mm per adatt. in lam. zinc. 140x140 | € 17,50 |
| | VMPP200X100 | Prolunga con profondità P=30mm per adatt. in lam. zinc. 200x100 | € 18,90 |
| | VMPP300X100 | Prolunga con profondità P=30mm per adatt. in lam. zinc. 300x100 | € 19,80 |
| | VMPP400X100 | Prolunga con profondità P=30mm per adatt.in lam. zinc. 400x100 | € 21,50 |
| | VMPP500X55 | Prolunga con profondità P=30 mm per adattatore in lamiera zincata 500x55 | € 21,50 |
| | VMPP100X55 | Prolunga con profondità P=30 mm per adattatore in lamiera zincata 1000x55 | € 36,00 |
| | VMSIPRO | Striscia isolante per prolunghe adattatori in lam. zinc.per tutte le misure (L=1ml) | € 3,61 |

## Valvole, griglie e filtri

| LISTINO | | | |
|---|---|---|---|
| | CODICE | DESCRIZIONE | PREZZO |
| | VMVE01125 | Valvola di estrazione in ABS per adattatore Ø125 (Portata a 1 m/s: 23,40 m³/h) - regolabile | € 15,56 |
| | VMVI01125 | Valvola di immissione in ABS per adattatore Ø125 (Portata a 1 m/s: 16,92 m³/h) - regolabile | € 30,14 |
| | VMVEO01125 | Valvola di immissione in PS mod. Onda per adattatore Ø125 (Portata a 1 m/s: 32,40 m³/h) - regolabile | € 40,71 |
| | VMVIQ01125 | Valvola di estrazione/immissione in PS mod. Quadro per adattatore Ø125 dotato di filtro (Portata a 1 m/s: 34,40 m³/h) - regolabile | € 57,50 |
| | VMBE30/90 | Valvola di estrazione Ø125 regolabile 30/90 m³/h Escluso raccordo valvola-tubo cod. VMMAN125 (obbligatorio) | € 27,52 |
| | VMBE45/135 | Valvola di estrazione Ø125 regolabile 45/135 m³/h Escluso raccordo valvola-tubo cod. VMMAN125 (obbligatorio) | € 27,52 |
| | VMMAN125 | Raccordo valvola-tubo per applicazione con valvole codice VMBE30/90 e VMBE45/135 | € 4,53 |
| | VMBOREA080 | Griglia rotonda di imm./estraz. Ø80 serie TUBPLA 15/30/45 m³/h * | € 12,48 |
| | VMBOREA125 | Griglia rotonda di imm./estr. Ø125 serie TUBPLA 45/60/75/90/120 m³/h | € 17,96 |
| | VMAF125 | Kit anello + filtro per adattatore Ø125 | € 12,00 |
| | VMFV100110 | Filtro Ø110 in poliestere classe G4, conf. da 10 pz. (ricambio per valvola quadrata codice VMVIQ01125) | € 18,50 |
| | VMFV100125 | Filtro Ø125 in poliestere classe G4, conf. da 10 pz. | € 19,50 |

* Richiedere le informazioni sull'installazione del prodotto all'ufficio tecnico di Airplast

## Applicazioni GREEN

**LISTINO**

| | CODICE | DESCRIZIONE | PREZZO |
|---|---|---|---|
| IMMAGINE ILLUSTRATIVA | VMPE20X1075L | Adattatore in policarbonato 200x100x100 con Nr. 1 attacco Ø75 laterale N.B. Collarino fà da tappo e non necessita di clip antisfilamento | € 34,28 |
| | VMPE30X1075L | Adattatore in policarbonato 300x100x100 con Nr. 2 attacchi Ø75 laterali N.B. Collarino fà da tappo e non necessita di clip antisfilamento | € 42,32 |
| | VMPE20X1075P | Adattatore in policarbonato 200x100x100 con Nr.1 attacco Ø75 posteriore N.B. Collarino fà da tappo e non necessita di clip antisfilamento | € 31,87 |
| | VMPE30X1075P | Adattatore in policarbonato 300x100x100 con Nr.2 attacchi Ø75 posteriori N.B. Collarino fà da tappo e non necessita di clip antisfilamento | € 41,49 |
| 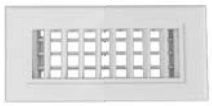 | EB/01200X100 | Bocchetta in ABS da 200X100 RAL9010 a doppio ordine di alette orientabili frontali verticali e posteriori orizzontali (Fissaggio con clips in lamiera a corredo della bocchetta) | € 15,57 |
| | EB/01300X100 | Bocchetta in ABS da 300X100 RAL9010a doppio ordine di alette orientabili frontali verticali e posteriori orizzontali (Fissaggio con clips in lamiera a corredo della bocchetta) | € 17,35 |
| | VMRF200X100 | Kit rete + filtro G4 per adattatore in ABS 200x100 | € 9,20 |
| | VMRF300X100 | Kit rete + filtro G4 per adattatore in ABS 300x100 | € 10,50 |

## Applicazioni GREEN: griglie esterne

**LISTINO**

| | CODICE | DESCRIZIONE | MISURA | PREZZO |
|---|---|---|---|---|
| | VMKGE200X100 | Kit plenum per la griglia esterna di aspirazione / espulsione aria. Costruz. : plenum ABS + tubo PVC isolato. Composizione: plenum EP/01200X100, 330 mm tubo Tubpla Ø125, 285 mm tubo EPE Ø125 | DN125 | € 45,56 |
| | G/01200X100B | Griglia 200x100 in PVC mod. Classic RAL 9010 - Portata a 1 m/s: 18 $m^3/h$ - (Fissaggio standard con nr. 4 clips escluse Fiss. optional, su richiesta, con nr. 2 magneti) | 200x100 | € 21,90 |
| | VMGET200 | Griglia tonda DN200 con molle (foro min. Ø165, max Ø220) | DN200 | € 9,14 |

VMC

## Applicazioni GREEN

**LISTINO**

| | CODICE | DESCRIZIONE | PREZZO |
|---|---|---|---|
| | VMKA110100P50 | Kit adattatore in PVC verticale a 90° da tubo rettangolare Tubpla 110x55 al tubo tondo Tubpla Ø100 con prolunga tubo Ø100 di lunghezza 50 cm | € 15,33 |
| | VMKA220125P50 | Kit adattatore in PVC verticale a 90° da tubo rettangolare Tubpla 220x55 al tubo tondo Tubpla Ø125 con prolunga tubo Ø125 di lunghezza 50 cm | € 20,21 |
| | VMKA180150P50 | Kit adattatore in PVC verticale a 90° da tubo rettangolare Tubpla 180x9 al tubo tondo Tubpla Ø150 con prolunga tubo Ø150 di lunghezza 50 cm | € 26,09 |

## Kit adattatori applicazioni green

| LISTINO | | | |
|---|---|---|---|
| | CODICE | DESCRIZIONE | PREZZO |
| | VMKA75VB080 | Kit adatt. curva a 90° tubo Ø75 per griglia Borea80<br>(Composizione kit: nr. 1 anello di tenuta Ø75 + nr. 1 anello antisfilamento Ø75 + nr.1 curva verde codice VMC186375)<br>Escluso griglia Borea80 codice VMBOREA080 | € 11,07 |
| | VMKA75VB125 | Kit adatt. curva a 90° tubo Ø75<br>per tubo tubpla Ø125 e Borea125<br>(Composizione kit: nr. 1 anello di tenuta Ø75 + nr. 1 anello antisfilamento Ø75 + nr.1 giunto tubo Ø75 + VM0670 + VM0660)<br>Escluso griglia Borea125 e tubo tubpla DN125 | € 12,60 |
| | VMKA90VB080 | Kit adatt. curva a 90° tubo Ø90 per griglia Borea80<br>(Composizione kit: nr. 1 anello di tenuta Ø90 + nr. 1 anello antisfilamento Ø90 + nr.1 giunto tubo Ø90 + VM0670 + VMRP100/80N) Escluso griglia Borea80 codice VMBOREA080 | 13,75 |
| | VMKA90VB125 | Kit adatt. curva a 90° tubo Ø90<br>per tubo tubpla Ø125 e Borea125<br>(Composizione kit: nr. 1 anello di tenuta Ø90 + nr. 1 anello antisfilamento Ø90 + nr.1 giunto tubo Ø90 + VM0670 + VM0660)<br>Escluso griglia Borea125 e tubo tubpla Ø125 | € 14,32 |
| | VMKA90VG100 | Kit adatt. curva a 90° tubo Ø90<br>per tubo tubpla Ø100 e Griglia 100 cod. VMVEI100<br>(Composizione kit: nr. 1 anello di tenuta Ø90 + nr. 1 anello antisfilamento Ø90 + nr.1 giunto tubo Ø90 + VM0670)<br>Escluso griglia Ø100 codice VMVEI100 | € 12,10 |
| | VMKA90VT100 | Kit adatt. dritto tubo Ø90 al condotto TUBPLA DN100<br>(Composizione kit: nr. 1 anello di tenuta Ø90 + nr. 1 anello antisfilamento Ø90 + nr.1 giunto tubo Ø90 + VM0615) | € 9,71 |

## Valvole adattatori applicazioni green

| LISTINO | | | |
|---|---|---|---|
| | CODICE | DESCRIZIONE | PREZZO |
| | VMVEI080 | Valvola rotonda in ABS di immissione/estrazione aria Ø80 | € 12,95 |
| | VMVEI100 | Valvola rotonda in ABS di immissione/estrazione aria Ø100 | € 13,88 |
| | VMVEI125 | Valvola rotonda in ABS di immissione/estrazione aria Ø125 | € 16,60 |

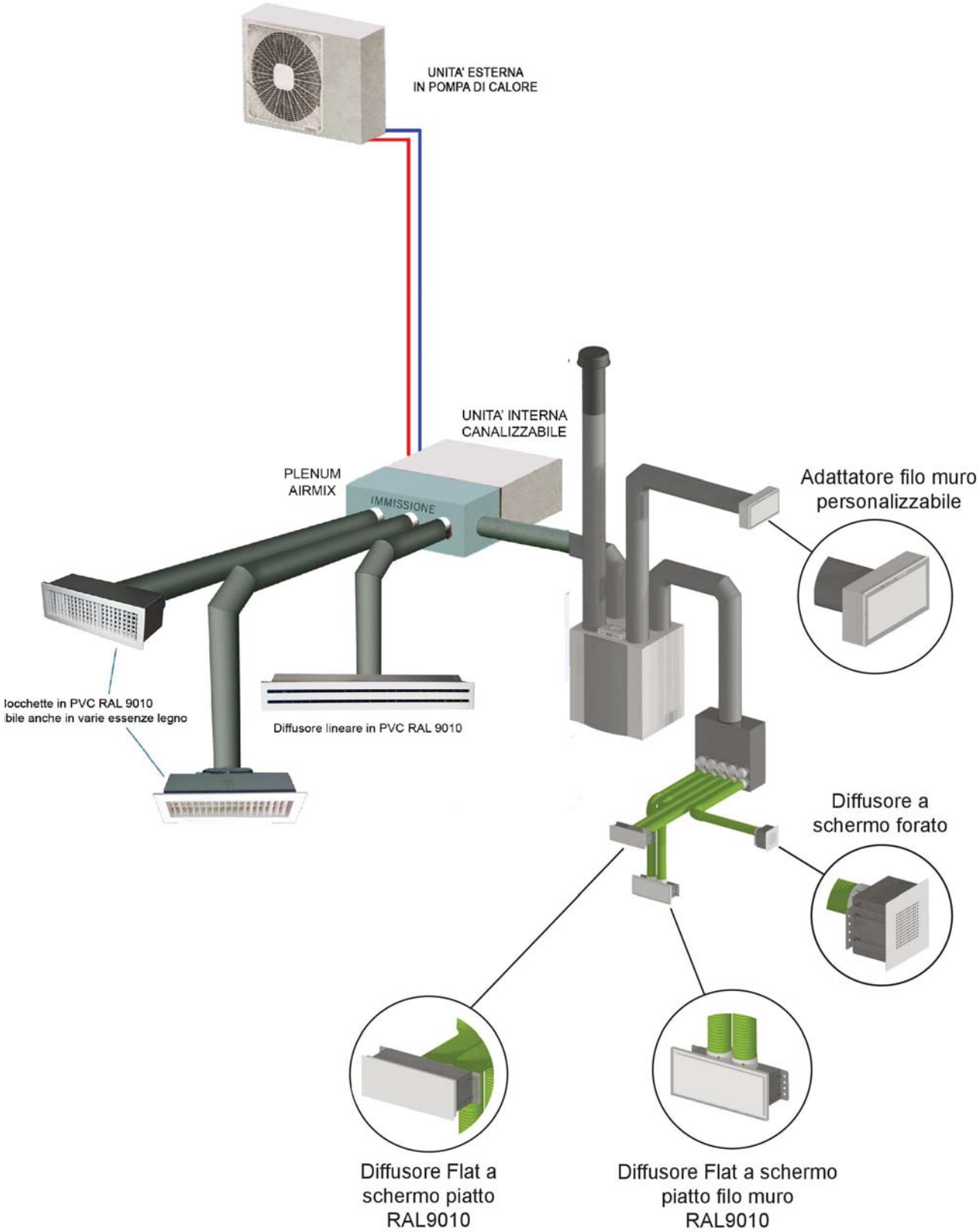
UNITA' ESTERNA
IN POMPA DI CALORE
UNITA' INTERNA
CANALIZZABILE
PLENUM
AIRMIX
IMMISSIONE
Adattatore filo muro
personalizzabile
locchette in PVC RAL 9010
ibile anche in varie essenze legno
Diffusore lineare in PVC RAL 9010
Diffusore a
schermo forato
Diffusore Flat a
schermo piatto
RAL9010
Diffusore Flat a schermo
piatto filo muro
RAL9010

# Plenum in PVC-U: versione AirMix SMART

*DESCRIZIONE*

Il plenum modello AirMix SMART è composto da un plenum in PVC-U con la peculiarità d'avere un separatore di flusso ed un collarino (del diametro selezionabile) per l'aria proveniente dall'impianto VMC.
Questo sistema con serrande a gravità è la soluzione più economica e semplice possibile quando gli spazi ridotti dei disimpegni non permettono di posizionare molteplici condotti per la distribuzione dell'aria.

Il plenum modello AirMix SMART è provvisto di *collarino laterale*, per l'innesto dell'aria proveniente dall'unità di Ventilazione Meccanica Controllata, *standard del Ø150/160mm*.

## SMALL AirMix
Fino a 3 serrande Ø150/160mm frontali

## MEDIUM AirMix
Fino a 4 serrande Ø150/160mm frontali

## LARGE AirMix
Fino a 5 serrande Ø150/160mm frontali

### Esempio codifica plenum

| S/M/L | - | A | D1 | - | 3 | 0 | 0 | V1 / V2 |
|---|---|---|---|---|---|---|---|---|
| S = SMALL<br>M = MEDIUM<br>L = LARGE | - | Versione del plenum:<br>A = AirMix SMART | Marca e modello unità canalizzabile | - | n° serrande parzializ. Ø160 | n° serrande parzializ. Ø200 | n° serrande parzializ. Ø250 | Ø collare VMC:<br>V1 = Ø125<br>V2 = Ø150 |

DAIKIN

## LISTINO AirMix SMART

| MODELLO MACCHINA | 2 USCITE | | 3 USCITE | | 4 USCITE | | 5 USCITE | |
|---|---|---|---|---|---|---|---|---|
| | CODICE | LISTINO | CODICE | LISTINO | CODICE | LISTINO | CODICE | LISTINO |
| FBA35-50A<br>FBQ35-50D<br>FXSQ40-50A | S-AD1-020V1 | € 479,00 | S-AD1-300V1 | € 514,30 | S-AD1-400V1* | € 577,60 | SU RICHIESTA | |
| | S-AD1-020V2 | € 481,50 | S-AD1-300V2 | € 516,90 | S-AD1-400V2* | € 580,20 | | |
| FBA60-71A<br>FBQ60-71D<br>FXSQ63-80A | M-AD2-020V1 | € 488,70 | M-AD2-300V1 | € 524,10 | M-AD2-400V1 | € 587,40 | M-AD2-500V1* | € 642,90 |
| | M-AD2-020V2 | € 491,30 | M-AD2-300V2 | € 526,70 | M-AD2-400V2 | € 590,00 | M-AD2-500V2* | € 645,50 |
| FDXM25-35F<br>FDXM25-35F3<br>FDXM25-35F9<br>FDXS25-35F<br>FXDQ15-32A<br>FXDQ15-32A3 | S-AD3-020V1 | € 479,00 | S-AD3-300V1 | € 514,30 | S-AD3-400V1* | € 577,60 | SU RICHIESTA | |
| | S-AD3-020V2 | € 481,50 | S-AD3-300V2 | € 516,90 | S-AD3-400V2* | € 580,20 | | |
| FDXS50F<br>FXDQ40-50A<br>FXDQ40-50A3 | M-AD4-020V1 | € 488,70 | M-AD4-300V1 | € 524,10 | M-AD4-400V1 | € 587,40 | SU RICHIESTA | |
| | M-AD4-020V2 | € 491,30 | M-AD4-300V2 | € 526,70 | M-AD4-400V2 | € 590,00 | | |
| FDXM50-60F<br>FDXM50-60F3<br>FDXM50-60F9<br>FDXS60F<br>FDXS-50F9<br>FXDQ63A<br>FXDQ63A3 | SU RICHIESTA | | L-AD5-030V1 | € 619,90 | L-AD5-400V1 | € 657,00 | L-AD5-500V1 | € 712,50 |
| | | | L-AD5-030V2 | € 622,50 | L-AD5-400V2 | € 659,60 | L-AD5-500V2 | € 715,10 |
| FXSQ40-50P | S-AD6-020V1 | € 479,00 | S-AD6-300V1 | € 514,30 | S-AD6-400V1* | € 577,60 | M-AD6-500V1* | € 642,90 |
| | S-AD6-020V2 | € 481,50 | S-AD6-300V2 | € 516,90 | S-AD6-400V2* | € 580,20 | M-AD6-500V2* | € 645,50 |
| FXSQ63-80P | SU RICHIESTA | | M-AD7-030V1 | € 550,30 | M-AD7-400V1 | € 587,40 | M-AD7-500V1* | € 642,90 |
| | | | M-AD7-030V2 | € 552,90 | M-AD7-400V2 | € 590,00 | M-AD2-500V2* | € 645,50 |

*Una delle serrande di zona è posta sul lato laterale corto.

CLIVET

## LISTINO AirMix SMART

| MODELLO MACCHINA | 2 USCITE | | 3 USCITE | | 4 USCITE | | 5 USCITE | |
|---|---|---|---|---|---|---|---|---|
| | CODICE | LISTINO | CODICE | LISTINO | CODICE | LISTINO | CODICE | LISTINO |
| ID1-XY35M<br>ID2-XY35M | S-AC23-020V1 | € 479,00 | S-AC23-300V1 | € 514,30 | S-AC23-400V1* | € 577,60 | SU RICHIESTA | |
| | S-AC23-020V2 | € 481,50 | S-AC23-300V2 | € 516,90 | S-AC23-400V2* | € 580,20 | | |
| ID1-XY53M<br>ID2-XY53M | M-AC24-020V1 | € 488,70 | M-AC24-300V1 | € 524,10 | M-AC24-400V1 | € 587,40 | M-AC24-500V1* | € 642,90 |
| | M-AC24-020V2 | € 491,30 | M-AC24-300V2 | € 526,70 | M-AC24-400V2 | € 590,00 | M-AC24-500V2* | € 645,50 |
| ID1-XY70M<br>ID2-XY70M | SU RICHIESTA | | L-AC25-300V1 | € 593,60 | L-AC25-400V1 | € 657,00 | L-AC25-500V1 | € 712,50 |
| | | | L-AC25-300V2 | € 596,20 | L-AC25-400V2 | € 659,60 | L-AC25-500V2 | € 715,10 |

FUJITSU

## LISTINO AirMix SMART

| MODELLO MACCHINA | 2 USCITE | | 3 USCITE | | 4 USCITE | | 5 USCITE | |
|---|---|---|---|---|---|---|---|---|
| | CODICE | LISTINO | CODICE | LISTINO | CODICE | LISTINO | CODICE | LISTINO |
| AR*G12LLTB<br>AR*G14LLTB<br>AR*G12LSLAP<br>AR*G14LSLAP | S-AF3-020V1 | € 479,00 | S-AF3-300V1 | € 514,30 | S-AF3-400V1* | € 577,60 | M-AF3-500V1* | € 642,90 |
| | S-AF3-020V2 | € 481,50 | S-AF3-300V2 | € 516,90 | S-AF3-400V2* | € 580,20 | M-AF3-500V2* | € 645,50 |
| AR*G18LLTB<br>AR*G18LSLAP | M-AF4-020V1 | € 488,70 | M-AF4-300V1 | € 524,10 | M-AF4-400V1 | € 587,40 | M-AF4-500V1* | € 642,90 |
| | M-AF4-020V2 | € 491,30 | M-AF4-300V2 | € 526,70 | M-AF4-400V2 | € 590,00 | M-AF4-500V2* | € 645,50 |
| ARYG12LHTBP<br>ARYG14LHTBP | S-AF6-020V1 | € 479,00 | S-AF6-300V1 | € 514,30 | S-AF6-400V1* | € 577,60 | M-AF6-500V1* | € 642,90 |
| | S-AF6-020V2 | € 481,50 | S-AF6-300V2 | € 516,90 | S-AF6-400V2* | € 580,20 | M-AF6-500V2* | € 645,50 |
| ARYG18LHTBP<br>ARYG24LHTBP<br>ARYG30LHTBP | SU RICHIESTA | | M-AF7-030V1 | € 550,30 | M-AF7-400V1 | € 587,40 | M-AF7-500V1* | € 642,90 |
| | | | M-AF7-030V2 | € 552,90 | M-AF7-400V2 | € 590,00 | M-AF7-500V2* | € 645,50 |

HITACHI

## LISTINO AirMix SMART

| MODELLO MACCHINA | 2 USCITE | | 3 USCITE | | 4 USCITE | | 5 USCITE | |
|---|---|---|---|---|---|---|---|---|
| | CODICE | LISTINO | CODICE | LISTINO | CODICE | LISTINO | CODICE | LISTINO |
| RPI-0.4FSN5E | S-AI16-200V1 | € 461,40 | S-AI16-300V1 | € 514,30 | SU RICHIESTA | | SU RICHIESTA | |
| | S-AI16-200V2 | € 464,00 | S-AI16-300V2 | € 516,90 | | | | |
| RPI-0.6FSN5E<br>RPI-0.8FSN5E<br>RPI-1.0FSN5E<br>RPI-1.5FSN5E | L-AI17-020V1 | € 558,30 | L-AI17-300V1 | € 593,60 | L-AI17-400V1 | € 657,00 | SU RICHIESTA | |
| | L-AI17-020V2 | € 560,80 | L-AI17-300V2 | € 596,20 | L-AI17-400V2 | € 659,60 | | |
| RPI-2.0FSN5E<br>RPI-2.5FSN5E<br>RPI-3.0FSN5E | L-AI18-020V1 | € 558,30 | L-AI18-300V1 | € 593,60 | L-AI18-400V1 | € 657,00 | L-AI18-500V1 | € 712,50 |
| | L-AI18-020V2 | € 560,80 | L-AI18-300V2 | € 596,20 | L-AI18-400V2 | € 659,60 | L-AI18-500V2 | € 715,10 |
| RPIM-0.6FSN4E<br>RPIM-0.8FSN4E<br>RPIM-1.0FSN4E<br>RPIM-1.5FSN4E | S-AI19-020V1 | € 479,00 | S-AI19-300V1 | € 514,30 | S-AI19-400V1* | € 577,60 | SU RICHIESTA | |
| | S-AI19-020V2 | € 481,50 | S-AI19-300V2 | € 516,90 | S-AI19-400V2* | € 580,20 | | |
| RAD-50RPE<br>RAD-60RPE<br>RAD-50PPA<br>RAD-60PPA<br>RAD-50PPD<br>RAD-60PPD | SU RICHIESTA | | M-AI20-030V1 | € 550,30 | M-AI20-400V1 | € 587,40 | M-AI20-500V1* | € 642,90 |
| | | | M-AI20-030V2 | € 552,90 | M-AI20-400V2 | € 590,00 | M-AI20-500V2* | € 645,50 |

*Una delle serrande di zona è posta sul lato laterale corto.

## LISTINO AirMix SMART

| MODELLO MACCHINA | 2 USCITE | | 3 USCITE | | 4 USCITE | | 5 USCITE | |
|---|---|---|---|---|---|---|---|---|
| | CODICE | LISTINO | CODICE | LISTINO | CODICE | LISTINO | CODICE | LISTINO |
| SEZ-KD25VAL<br>SEZ-M25DAL | S-AE3-200V1 | € 461,40 | S-AE3-300V1 | € 514,30 | S-AE3-400V1* | € 577,60 | SU RICHIESTA | |
| | S-AE3-200V2 | € 464,00 | S-AE3-300V2 | € 516,90 | S-AE3-400V2* | € 580,20 | | |
| SEZ-KD35VAL<br>SEZ-M35DAL<br>SEZ-KD50VAL<br>SEZ-M50DAL | M-AE4-020V1 | € 488,70 | M-AE4-300V1 | € 524,10 | M-AE4-400V1 | € 587,40 | M-AE4-500V1* | € 642,90 |
| | M-AE4-020V2 | € 491,30 | M-AE4-300V2 | € 526,70 | M-AE4-400V2 | € 590,00 | M-AE4-500V2* | € 645,50 |
| SEZ-KD60VAL<br>SEZ-M60DAL<br>SEZ-KD71VAL<br>SEZ-M71DAL | SU RICHIESTA | | L-AE5-030V1 | € 619,90 | L-AE5-400V1 | € 657,00 | L-AE5-500V1 | € 712,50 |
| | | | L-AE5-030V2 | € 622,50 | L-AE5-400V2 | € 659,60 | L-AE5-500V2 | € 715,10 |
| PEFY-P 20/25/32<br>VMA-E | S-AE13-200V1 | € 461,40 | S-AE13-300V1 | € 514,30 | S-AE13-400V1* | € 577,60 | SU RICHIESTA | |
| | S-AE13-200V2 | € 464,00 | S-AE13-300V2 | € 516,90 | S-AE13-400V2* | € 580,20 | | |
| PEFY-P 40/50<br>VMA-E<br>PEAD-RP35JAQ | M-AE14-020V1 | € 488,70 | M-AE14-300V1 | € 524,10 | M-AE14-400V1 | € 587,40 | M-AE14-500V1* | € 642,90 |
| | M-AE14-020V2 | € 491,30 | M-AE14-300V2 | € 526,70 | M-AE14-400V2 | € 590,00 | M-AE14-500V2* | € 645,50 |
| PEFY-P 63/71/80<br>VMA-E<br>PEAD-RP60JAQ<br>PEAD-RP71JAQ | SU RICHIESTA | | L-AE15-030V1 | € 619,90 | L-AE15-400V1 | € 657,00 | L-AE15-500V1 | € 712,50 |
| | | | L-AE15-030V2 | € 622,50 | L-AE15-400V2 | € 659,60 | L-AE15-500V2 | € 715,10 |

## LISTINO AirMix SMART

| MODELLO MACCHINA | 2 USCITE | | 3 USCITE | | 4 USCITE | | 5 USCITE | |
|---|---|---|---|---|---|---|---|---|
| | CODICE | LISTINO | CODICE | LISTINO | CODICE | LISTINO | CODICE | LISTINO |
| FDUM50VF | S-AM13-020V1 | € 479,00 | S-AM13-300V1 | € 514,30 | S-AM13-400V1* | € 577,60 | SU RICHIESTA | |
| | S-AM13-020V2 | € 481,50 | S-AM13-300V2 | € 516,90 | S-AM13-400V2* | € 580,20 | | |
| FDUM60VF<br>FDUM71VF | M-AM14-020V1 | € 488,70 | M-AM14-300V1 | € 524,10 | M-AM14-400V1 | € 587,40 | M-AM14-500V1* | € 642,90 |
| | M-AM14-020V2 | € 491,30 | M-AM14-300V2 | € 526,70 | M-AM14-400V2 | € 590,00 | M-AM14-500V2* | € 645,50 |
| SRR 25AM-S<br>SRR 35ZM-S | SU RICHIESTA | | S-AM21-030V1* | € 540,50 | M-AM21-040V1* | € 622,40 | M-AM21-500V1* | € 642,90 |
| | | | S-AM21-030V2* | € 543,10 | M-AM21-040V2* | € 625,00 | M-AM21-500V2* | € 645,50 |
| SRR 50AM-S<br>SRR 60ZM-S | SU RICHIESTA | | M-AM22-030V1 | € 550,30 | M-AM22-400V1 | € 587,40 | M-AM22-500V1* | € 642,90 |
| | | | M-AM22-030V2 | € 552,90 | M-AM22-400V2 | € 590,00 | M-AM22-500V2* | € 645,50 |

## LISTINO AirMix SMART

| MODELLO MACCHINA | 2 USCITE | | 3 USCITE | | 4 USCITE | | 5 USCITE | |
|---|---|---|---|---|---|---|---|---|
| | CODICE | LISTINO | CODICE | LISTINO | CODICE | LISTINO | CODICE | LISTINO |
| AD35S2SM3FA | S-AH26-020V1 | € 479,00 | S-AH26-300V1 | € 514,30 | S-AH26-400V1* | € 577,60 | SU RICHIESTA | |
| | S-AH26-020V2 | € 481,50 | S-AH26-300V2 | € 516,90 | S-AH26-400V2* | € 580,20 | | |
| AD50S2SM1FA<br>AD71S2SM1FA | SU RICHIESTA | | M-AH27-030V1 | € 550,30 | M-AH27-400V1 | € 587,40 | M-AH27-500V1* | € 642,90 |
| | | | M-AH27-030V2 | € 552,90 | M-AH27-400V2 | € 590,00 | M-AH27-500V2* | € 645,50 |
| AD50S2SM3FA<br>AD71S2SM3FA | SU RICHIESTA | | L-AH28-030V1 | € 619,90 | L-AH28-400V1 | € 657,00 | L-AH28-500V1 | € 712,50 |
| | | | L-AH28-030V2 | € 622,50 | L-AH28-400V2 | € 659,60 | L-AH28-500V2 | € 715,10 |

*Una delle serrande di zona è posta sul lato laterale corto.

# Ventilconvettori serie EU e EU-EST

## Modelli ad incasso: serie EU-EST

Unità previste per installazione orizzontale ad incasso, con mandata aria frontale e ripresa aria posteriore (EU/EST), oppure con ripresa aria dal basso (EU/EST AF).
Unità completa di vaschetta ausiliaria raccogli condensa.

## DESCRIZIONE

Ventilconvettori composti da due fianchi in lamiera zincata spessore 8/10, per i modelli 216 e 516, mentre di 10/10 per gli altri, uniti tramite lo schienale; bacinella di raccolta condensa inclusa.
La conformazione dei fori dei fianchi è tale da impedire la deformazione dei collettori a causa della torsione derivante dal serraggio (dispositivo antitorsione).
Gli elementi della struttura interna sono completamente rivestiti con materiale termoisolante a cellule chiuse.
Lo scarico della condensa e dell'acqua di sfiato avviene lateralmente, a destra o a sinistra a scelta, mediante un collettore di scarico di diametro esterno di 20 mm.

## Esempio codifica ventilconvettore

| EU | - | / EST | 220 | /AF |
|---|---|---|---|---|
| Ventilconvettore idronico serie EU | - | Versione:<br>= Asincrono<br>EST = Brushless | Taglia | Ripresa aria:<br>= Posteriore<br>AF = dal basso |

## DATI TECNICI

| MODALITA' DI COMANDO | ASINCRONO (3 VELOCITA') | | | | | | BRUSHLESS (0 - 10 V) | | | | | |
|---|---|---|---|---|---|---|---|---|---|---|---|---|
| TAGLIA | 216 | 216AF | 220 | 220AF | 222 | 222AF | EST516 | EST516AF | EST520 | EST520AF | EST522 | EST522AF |
| DATI TECNICI (batteria 3 ranghi, alla massima velocità) | | | | | | | | | | | | |
| Raffreddamento (Temperatura aria 27 °C b.s., 19 °C b.u. emperatura acqua 7/12 °C) | | | | | | | | | | | | |
| Pot. frigorifera totale [kW] | 3,30 | | 4,44 | | 5,07 | | 3,81 | | 5,05 | | 5,81 | |
| Pot. frigorifera sensibile [kW] | 2,46 | | 3,53 | | 4,42 | | 3,14 | | 3,79 | | 4,32 | |
| $Q_v$ d'acqua [l/h] | 568 | | 764 | | 873 | | 656 | | 869 | | 1000 | |
| Perdite di carico acqua [kPa] | 14,8 | | 24,1 | | 28,4 | | 14,6 | | 16,9 | | 36,2 | |
| Riscaldamento (2 tubi: Temperatura aria 20 °C Temperatura acqua ingresso 45/40 °C) | | | | | | | | | | | | |
| Potenza termica [kW] | 3,46 | | 5,09 | | 6,04 | | 4,40 | | 5,76 | | 6,53 | |
| $Q_v$ d'acqua [l/h] | 596 | | 826 | | 1040 | | 757 | | 991 | | 1124 | |
| Perdite di carico acqua [kPa] | 14,7 | | 23,4 | | 27,7 | | 17,3 | | 21,8 | | 40,0 | |
| Altri dati | | | | | | | | | | | | |
| $Q_v$ d'aria [$m^3$/h] | 606 | | 961 | | 1115 | | 792 | | 1082 | | 1304 | |
| Pot. sonora [dB(A)] | 53 | | 54 | | 60 | | 57 | | 57 | | 62 | |
| Prex. sonora [dB(A)] | 43,6 | | 44,6 | | 50,6 | | 50,6 | | 47,6 | | 52,6 | |
| Pot. assorbita [W] | 61 | | 90 | | 117 | | 42 | | 46 | | 76 | |
| Corrente assorbita [A] | 0,27 | | 0,39 | | 0,52 | | 0,42 | | 0,42 | | 0,68 | |
| Contenuto d'acqua [l] (2 tubi) | 1,31 | | 2,20 | | 2,20 | | 1,31 | | 2,20 | | 2,20 | |
| Misure nominali [mm] | 749x215x505 | | 999x245x581 | | 999x245x581 | | 749x215x505 | | 999x245x581 | | 999x245x581 | |

## LISTINO VENTILCONVETTORE

| | CODICE | DESCRIZIONE | PREZZO |
|---|---|---|---|
| | EU-216 | Ventilconvettore ASINCRONO (3 VELOCITA') ripresa posteriore taglia 216 | € 410,00 |
| | EU-216AF | Ventilconvettore ASINCRONO (3 VELOCITA') ripresa dal basso taglia 216 | € 417,00 |
| | EU-220 | Ventilconvettore ASINCRONO (3 VELOCITA') ripresa posteriore taglia 220 | € 512,00 |
| | EU-220AF | Ventilconvettore ASINCRONO (3 VELOCITA') ripresa dal basso taglia 220 | € 525,00 |
| | EU-222 | Ventilconvettore ASINCRONO (3 VELOCITA') ripresa posteriore taglia 222 | € 527,00 |
| | EU-222AF | Ventilconvettore ASINCRONO (3 VELOCITA') ripresa dal basso taglia 222 | € 541,00 |
| | EU-EST516 | Ventilconvettore BRUSHLESS (0 - 10 V) ripresa posteriore taglia 516 | € 561,00 |
| | EU-EST516AF | Ventilconvettore BRUSHLESS (0 - 10 V) ripresa dal basso taglia 516 | € 568,00 |
| | EU-EST520 | Ventilconvettore BRUSHLESS (0 - 10 V) ripresa posteriore taglia 520 | € 661,00 |
| | EU-EST520AF | Ventilconvettore BRUSHLESS (0 - 10 V) ripresa dal basso taglia 520 | € 681,00 |
| | EU-EST522 | Ventilconvettore BRUSHLESS (0 - 10 V) ripresa posteriore taglia 522 | € 677,00 |
| | EU-EST522AF | Ventilconvettore BRUSHLESS (0 - 10 V) ripresa dal basso taglia 522 | € 691,00 |
| | EU-ONV10 | Scheda OMNIBUS NO BMS alloggiata in una scatola elettrica posta a bordo macchina (per motori asincroni) | € 96,10 |
| | EU-OPV10 | Scheda OMNIBUS BMS alloggiata in una scatola elettrica posta a bordo macchina (per motori asincroni) | € 164,45 |
| | EU-OBV10 | Scheda OMNIBUS BMS alloggiata in una scatola elettrica posta a bordo macchina (per motori brushless) | € 164,45 |
| | EU-CMD-OC236 | Console Display bianca per installazione esterna a parete (per motori asincroni) | € 113,85 |
| | EU-CMD-ODC236 | Console Display bianca per installazione esterna a parete (per motori brushless) | € 113,85 |
| | EU-CMD-OC235 | Console Display bianca per installazione ad incasso a parete su modulo 503 (per motori asincroni) | € 105,30 |
| | EU-CMD-ODC235 | Console Display bianca per installazione ad incasso a parete su modulo 503 (per motori brushless) | € 105,30 |
| | EU-CMD-OC245 | Console Display nera per installazione ad incasso a parete su modulo 503 (per motori asincroni) | € 105,30 |
| | EU-CMD-ODC245 | Console Display nera per installazione ad incasso a parete su modulo 503 (per motori brushless) | € 105,30 |

VMC

# Plenum con REGOLO PLUS per ventilconvettori serie EU-EST

*Coperchio scheda elettronica con il display integrato e tasti per il settaggio regolazione 0-10V*

### *Descrizione*

Il plenum per ventilconvettori EU-EST provvisto di scheda elettronica avanzata REGOLO plus è il sistema definitivo per il controllo delle zone climatizzate.

Provvista di un display esterno per la regolazione di apertura (in %) di ogni singola serranda, il sistema REGOLO plus modula la velocità del ventilconvettore in funzione delle zone attive!

Questo ha permesso la rimozione della serranda di by-pass.

## TABELLA DI CONFIGURAZIONE / LISTINO REGOLO plus

| ADATTABILITA | CODICE | COMBINAZIONE SERRANDE DI ZONA MOTORIZZATE [mm] | | | | PREZZO |
|---|---|---|---|---|---|---|
| EU-EST516 | EU-RP16-1620 | Ø 160 | | Ø 200 | | € 961,50 |
| | EU-RP16-3X16 | Ø 160 | Ø 160 | Ø 160 | | € 1060,70 |
| EU-EST520<br>EU-EST522 | EU-RP52-2X20 | Ø 200 | | Ø 200 | | € 987,80 |
| | EU-RP52-3X16 | Ø 160 | Ø 160 | Ø 160 | | € 1079,10 |
| | EU-RP52-4X16 | Ø 160 | Ø 160 | Ø 160 | Ø 160 | € 1210,90 |

# AirMix SMART per ventilconvettori serie EU/EU-EST

### *Descrizione*

Plenum in PVC con varie uscite e combinazioni, con camera separatrice di flussi VMC-CLIMA.
Sistema con serrande di gravità fornito accoppiato in combinazione al ventilconvettore, per una rapita e semplificata installazione.
Gli AirMix modelli AMS-EU sono studiati appositamente per permettere un adattamento uniforme e compatto con i Ventilconvettori serie EU/EU-EST.

**TABELLA DI CONFIGURAZIONE / LISTINO AIRMIX SMART**

| ADATTABILITA' | CODICE | COMBINAZIONE SERRANDE DI ZONA A GRAVITA' [mm] | | | | VMC [mm] | PREZZO |
|---|---|---|---|---|---|---|---|
| EU-216<br>EU-EST516 | AMS16-2X16V1 | Ø 160 | | Ø 160 | | Ø125 | € 495,00 |
| | AMS16-2X16V2 | | | | | Ø150 | € 597,60 |
| | AMS16-3X16V1 | Ø 160 | Ø 160 | Ø 160 | | Ø125 | € 547,80 |
| | AMS16-3X16V2 | | | | | Ø150 | € 550,40 |
| EU-220<br>EU-222<br>EU-EST520<br>EU-EST522 | AMS2022-3X16V1 | Ø 160 | Ø 160 | Ø 160 | | Ø125 | € 565,30 |
| | AMS2022-3X16V2 | | | | | Ø150 | €567,90 |
| | AMS2022-4X16V1 | Ø 160 | Ø 160 | Ø 160 | Ø 160 | Ø125 | € 628,70 |
| | AMS2022-4X16V2 | | | | | Ø150 | € 631,30 |

# AirMix REGOLO PLUS per ventilconvettori serie EU-EST

### *Descrizione*

La scheda elettronica avanzata REGOLO plus integrata sull'AirMix REGOLO plus per ventilconvettori serie EU-EST è il sistema definitivo per il controllo delle zone climatizzate.
E' inoltre provvista di un display esterno per la regolazione di apertura (in %) di ogni singola serranda.
Nel display vengono visualizzati i parametri per il tecnico in fase di personalizzazione dell'impianto.

Il plenum in PVC offre varie uscite e combinazioni, con camera separatrice di flussi: aria VMC (proveniente dal recuperatore) e climatizzazione (proveniente dal ventilconvettore).
Gli AirMix modelli AMRP-EU sono studiati appositamente per permettere un adattamento uniforme e compatto con i ventilconvettori serie EU-EST, i ventilatori brushless infatti permettono la modulazione elettronica automatica dell'aria tramite centralina 0-10 (senza valvola by-pass).
Il sistema AirMix REGOLO plus vanta la caratteristica di controllo del ventilconvettore diretta, pertanto non sono necessari gli accessori del comando dello stesso.

*Coperchio scheda elettronica con il display integrato e tasti per il settaggio regolazione 0-10V*

**TABELLA DI CONFIGURAZIONE / LISTINO AIRMIX REGOLO plus**

| ADATTABILITA | CODICE | COMBINAZIONE SERRANDE DI ZONA MOTORIZZATE [mm] | | | | VMC [mm] | PREZZO |
|---|---|---|---|---|---|---|---|
| EU-EST516 | AMRP16-1620V1 | Ø 160 | | Ø 200 | | Ø125 | € 1016,20 |
| | AMRP16-1620V2 | | | | | Ø150 | € 1018,90 |
| | AMRP16-3X16V1 | Ø 160 | Ø 160 | Ø 160 | | Ø125 | € 1126,10 |
| | AMRP16-3X16V2 | | | | | Ø150 | € 1128,80 |
| EU-EST520<br>EU-EST522 | AMRP52-2X20V1 | Ø 200 | | Ø 200 | | Ø125 | € 1041,80 |
| | AMRP52-2X20V2 | | | | | Ø150 | € 1044,40 |
| | AMRP52-3X16V1 | Ø 160 | Ø 160 | Ø 160 | | Ø125 | € 1144,10 |
| | AMRP52-3X16V2 | | | | | Ø150 | € 1146,80 |
| | AMRP52-4X16V1 | Ø 160 | Ø 160 | Ø 160 | Ø 160 | Ø125 | € 1285,90 |
| | AMRP52-4X16V2 | | | | | Ø150 | € 1288,60 |

## LISTINO ACCESSORI REGOLO

| | CODICE | DESCRIZIONE | PREZZO |
|---|---|---|---|
| | FE-CRONOFILO | Cronotermostato di controllo a filo | € 156,00 |
| | FE-CRONORADIO | Cronotermostato di controllo WiFi | € 153,00 |
| | FE-PBC | Placca bianca per cronotermostato | € 5,55 |
| | FE-SIMC | Scatola per installazione a muro | € 5,55 |
| | FE-BW | Batteria litio per cronotermostato WiFi | € 21,46 |
| | FE-SMC160RP | Serranda motorizzata circolare Ø160mm | € 92,73 |
| | FE-SMO200RP | Serranda motorizzata ovale Ø200mm | € 99,66 |
| | FE-SMO250RP | Serranda motorizzata ovale Ø250mm | € 118,80 |
| | FE-AL12V02 | Alimentatore 12V dc, 2.0A per serrande motorizzate | € 17,40 |

VMC

# Easy Kit

### CARATTERISTICHE COSTRUTTIVE GENERALI

E' un kit di accessori per la distribuzione e diffusione dell'aria, di pratico utilizzo in quanto tutto il materiale necessarie è già pre-confezionato e pronto all'utilizzo. Basterà verificare il numero di zone presenti nell'impianto ed individuare il KIT corrispondente.

### COMPRENDE:

- Bocchette di mandata in pvc anticondensa;
- Plenum in policarbonato corredato di serranda di taratura a farfalla;
- Condotto flessibile isolato in pvc;
- Fascette stringitubo in acciaio,
- Griglia di ripresa ispezionabile dotata di sistema auto matico a scomparsa con filtro.

## COMPOSIZIONE e LISTINO EASYKIT

| CODICE | Bocchetta di mandata doppio filare in pvc B/01300X150B + fissaggio CLIPS + plenum completo di serranda e attacco posteriore Ø160mm EP/01300X150 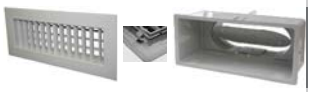 | Bocchetta di mandata doppio filare in pvc B/01400X150B + fissaggio CLIPS + plenum completo di serranda e attacco posteriore Ø160mm EP/01400X150 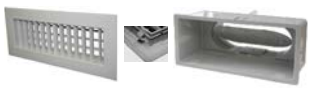 | Condotto flessibile in pvc con isolamento in lana di roccia Ø160mm L16160 | Fascette stringitubo Ømax 215mm N/0160215 | Grglia di ripresa ispezionabile completa di telaio porta filtro e filtro GTF/06600x300B | LISTINO |
|---|---|---|---|---|---|---|
| ADF-EASYKIT-2 | N°1 | N°1 | ML10 | N° 10PZ | N°1 | € 321,48 |
| ADF-EASYKIT-3 | N°2 | N°1 | ML10 | N° 10PZ | N°1 | € 377,78 |
| ADF-EASYKIT-4 | N°3 | N°1 | ML10 | N° 10PZ | N°1 | € 434,08 |
| ADF-EASYKIT-5 | N°4 | N°1 | ML20 | N° 10PZ | N°1 | € 558,03 |
| ADF-EASYKIT-6 | N°5 | N°1 | ML20 | N° 20PZ | N°1 | € 628,33 |

## Adattatori reversibili in lamiera zincata LINEA CLIMA

**LISTINO**

| | CODICE | DESCRIZIONE | PREZZO |
|---|---|---|---|
| | VMP30X151515 | Adattatore in lamiera zincata 300x150x150 isolato<br>con nr. 1 attacco reversibile lat.(standard) /post. (su richiesta )<br>collare per tubo Ø125/150 | € 86,09 |
| | VMP40X202020 | Adattatore in lamiera zincata 400x200x200 isolato<br>con nr. 1 attacco reversibile lat.(standard) /post. (su richiesta )<br>collare per tubo Ø150/200 | € 95,77 |
| | VMMAGN30154020 | Fissaggio a magneti (1 kit)<br>(kit comprende nr. 2 squadrette e nr. 2 magneti sulla griglia)<br>per adattatori in lamiera zincata per seguenti misure:<br>300x150x150 con collare Ø150 / 400x200x200 con collare Ø203 | € 8,58 |
| NEW | ADF-EASYP600X2 | Plenum in PVC anticndensa da 600x2xP260<br>collare 120/145 | € 116,50 |
| | ADF-EASYP800X2 | Plenum in PVC anticndensa da 800x2xP260<br>collare 145/195 | € 141,50 |

## Adattatori in PVC LINEA CLIMA (PLENUM EASYFLEX)

**LISTINO**

| | CODICE | DESCRIZIONE | PREZZO |
|---|---|---|---|
| NEW IMMAGINE ILLUSTRATIVA NON REVERSIBILE | VMPE40X1027516 | Plenum in PVC 400x100 con doppio attacco (non reversibile)<br>nr. 2 collarini Ø75 per lato VMC e nr. 1 collare Ø160 per il lato clima | € 63,50 |
| | VMPE40X1527516 | Plenum in PVC 400x150 con doppio attacco (non reversibile)<br>nr. 2 collarini Ø75 per lato VMC e nr. 1 collare Ø160 per il lato clima | € 72,50 |
| | VMPE50X1527520 | Plenum in PVC 500x150 con doppio attacco (non reversibile)<br>nr. 2 collarini Ø75 per lato VMC e nr. 1 collare Ø200 per il lato clima | € 98,00 |

## Diffusori FLAT per adattatori reversibili in lamiera zincata LINEA CLIMA

**LISTINO**

| | CODICE | DESCRIZIONE | PREZZO |
|---|---|---|---|
| 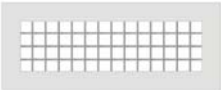 | B/01300X150B | Bocchetta in PVC 300x150 (misura foro) RAL9010<br>- Portata a 2,5 m/s: 243 m³/h - | € 29,50 |
| | B/01400X100B | Bocchetta in PVC 400x100 (misura foro) RAL9010<br>- Portata a 2,5 m/s: 207 m³/h - | € 33,50 |
| | B/01400X150B | Bocchetta in PVC 400x150 (misura foro) RAL9010<br>- Portata a 2,5 m/s: 234 m³/h - | € 37,60 |
| | B/01400X200B | Bocchetta in PVC 400x200 (misura foro) RAL9010<br>- Portata a 2,5 m/s: 468 m³/h - | € 42,10 |
| | B/01500X150B | Bocchetta in PVC 500x150 (misura foro) RAL9010<br>- Portata a 2,5 m/s: 414 m³/h - | € 51,50 |
| | VMDP30X1515B | Diffusore Flat a schermo piatto verniciato a polveri ral 9010<br>completo di cornice e clips acciaio misura nominale 300x150<br>per adattatori linea clima cod. VMP30X151515<br>(con isolante interno in polietilene ad alta densita spess. 3 mm) | € 76,80 |
| | VMDP40X2020B | Diffusore Flat a schermo piatto verniciato a polveri ral 9010<br>completo di cornice e clips acciaio misura nominale 400x200<br>per adattatori linea clima cod. VMP40X202020<br>(con isolante interno in polietilene ad alta densita spess. 3 mm) | € 94,50 |
| | VMDPFM30X1515IB | Diffusore Flat a schermo piatto completo di clips e cornice da<br>incasso filo muro verniciato ral 9010 misura nominale 300x150<br>per adattatori linea clima cod. VMP30X151515 (con isolante<br>interno in polietilene ad alta densita spess. 3 mm) | € 146,00 |
| | VMDPFM40X2020IB | Diffusore Flat a schermo piatto completo di clips e cornice da<br>incasso filo muro verniciato ral 9010 misura nominale 400x200<br>per adattatori linea clima cod. VMP40X202020 (con isolante<br>interno in polietilene ad alta densita spess. 3 mm) | € 166,00 |

## Diffusori lineari da interno linea AIRMIX

**LISTINO**

| | CODICE | DESCRIZIONE | PREZZO |
|---|---|---|---|
| NEW | ADF-S04600X2 | Serranda in PVC per DL 600x2 | € 10,50 |
| | ADF-S04800X2 | Serranda in PVC per DL 800x2 | € 13,80 |
| | DL/2A600B | Diffusore lineare con ugelli BIANCHI 600x2 (614x82 mm collo) RAL9010 - Portata a 2 m/s: 130 m³/h - | € 58,50 |
| | DL/2A800B | Diffusore lineare con ugelli BIANCHI 800x2 (814x82 mm collo) RAL9010 - Portata a 2 m/s: 173 m³/h - | € 65,25 |
| | DL/2A600 | Diffusore lineare con ugelli NERI 600x2 (614x82 mm collo) RAL9010 - Portata a 2 m/s: 130 m³/h - | € 58,50 |
| | DL/2A800 | Diffusore lineare con ugelli NERI 800x2 (814x82 mm collo) RAL9010 - Portata a 2 m/s: 173 m³/h - | € 65,25 |

## Kit griglia di ripresa in PVC con telaio e filtro ispezionabile a soffitto

**LISTINO**

| | CODICE | DESCRIZIONE | COLLARE | PREZZO |
|---|---|---|---|---|
| NEW | ADF-GTF1230X20L | Plenum reversibile in PVC per griglia di ripresa GTF 300x200 (P=200 mm) e collare Ø125 | LATERALE | € 64,50 |
| | ADF-GTF1230X20P | | POSTERIORE | |
| | ADF-GTF1240X20L | Plenum reversibile in PVC per griglia di ripresa GTF 400x200 (P=200 mm) e collare Ø125 | LATERALE | € 69,50 |
| | ADF-GTF1240X20P | | POSTERIORE | |
| | ADF-GTF1630X20L | Plenum reversibile in PVC per griglia di ripresa GTF 300x200 (P=200 mm) e collare Ø160 | LATERALE | € 76,50 |
| | ADF-GTF1630X20P | | POSTERIORE | |
| | ADF-GTF1640X20L | Plenum reversibile in PVC per griglia di ripresa GTF 400x200 (P=200 mm) e collare Ø160 | LATERALE | € 81,50 |
| | ADF-GTF1640X20P | | POSTERIORE | |
| | ADF-GTF1640X30L | Plenum in PVC per griglia di ripresa GTF 400x300 (P=200 mm) e con collare Ø160 | LATERALE | € 86,80 |
| | ADF-GTF1640X30P | | POSTERIORE | |
| | ADF-GTF1660X30L | Plenum in PVC per griglia di ripresa GTF 600x300 (P=200 mm) e con collare Ø160 | LATERALE | € 102,50 |
| | ADF-GTF1660X30P | | POSTERIORE | |
| | ADF-GTF1660X40L | Plenum in PVC per griglia di ripresa GTF 600x400 (P=200 mm) e con collare Ø160 | LATERALE | € 122,50 |
| | ADF-GTF1660X40P | | POSTERIORE | |
| | GTF/06300X200B | Griglia di ripresa in PVC di misure 300x200 RAL9010 ispezionabile con filtro a nido d'ape - Port. a 2 m/s: 194 m³/h - | | € 78,60 |
| | GTF/06400X200B | Griglia di ripresa in PVC di misure 400x200 RAL9010 ispezionabile con filtro a nido d'ape - Port. a 2 m/s: 194 m³/h - | | € 81,10 |
| | GTF/06400X300B | Griglia di ripresa in PVC di misure 400x300 RAL9010 ispezionabile con filtro a nido d'ape - Port. a 2 m/s: 302 m³/h - | | € 93,70 |
| | GTF/06600X300B | Griglia di ripresa in PVC di misure 600x300 RAL9010 ispezionabile con filtro a nido d'ape - Port. a 2 m/s: 425 m³/h - | | € 119,20 |
| | GTF/06600X400B | Griglia di ripresa in PVC di misure 600x400 RAL9010 ispezionabile con filtro a nido d'ape - Port. a 2 m/s: 648 m³/h - | | € 140,60 |
| | F/02300X200 | Filtro a nido d'ape cucito da 135 gr/mq 300x200x6 | | € 9,80 |
| | F/02400X200 | Filtro a nido d'ape cucito da 135 gr/mq 400x200x6 | | € 10,80 |
| | F/02400X300 | Filtro a nido d'ape cucito da 135 gr/mq 400x300x6 | | € 13,40 |
| | F/02600X300 | Filtro a nido d'ape cucito da 135 gr/mq 600x300x6 | | € 15,70 |
| | F/02600X400 | Filtro a nido d'ape cucito da 135 gr/mq 600x400x6 | | € 18,50 |

# Sistema di condotti e accessori sistema TUBPLA

Sistema tubo tondo:
Ø100, Ø125, Ø150

Sistema tubo rettangolare:
110x55, 220x55,180x90

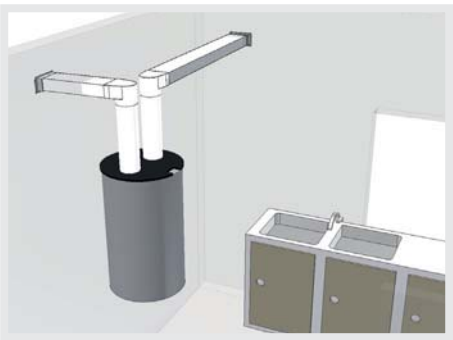

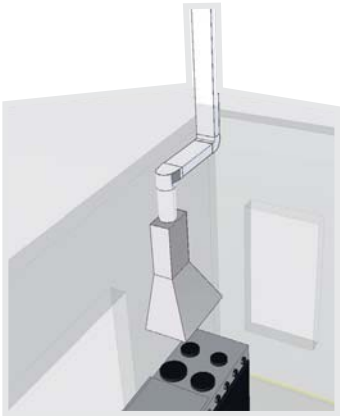

## Tutti gli accessori con la guarnizione possono essere forniti, su richiesta, con le clips antisfilamento sistema AIRFIX

(sistema di fissaggio permette un aggancio antisfilamento sicuro)

Sistema TUBPLA
senza guarnizioni e fissaggio con benda

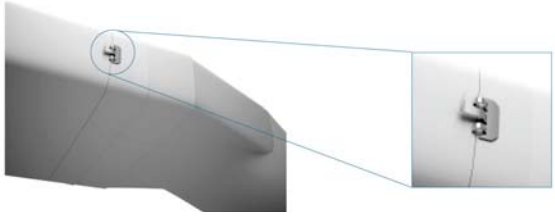

Sistema TUBPLA
con guarnizioni di tenuta e fissaggio AIRFIX

Tempi d'installazione del sistema tubpla senza guarnizioni (fissaggio con benda in alluminio) e il sistema tubpla con guarnizioni di tenuta (fissaggio antisfilamento AIRFIX) in un'abitazione con la superficie interna pari a 110 mq

## Tubi TUBPLA

**LISTINO**

| | | | | | CODICE | DESCRIZIONE | PREZZO / PZ. |
|---|---|---|---|---|---|---|---|
| | | | | | VM0501-15 | Tubo Rettangolare TUBPLA 110x55 mm<br>L=1,5 ml | € 10,71 |
| V m/s | 2,5 | 3,0 | 3,5 | 4,0 | VMT-P1002-15 | Tubo Rettangolare TUBPLA 220x55 mm<br>L=1,5 ml | € 16,90 |
| 110x55 m³/h | 54 | 65 | 76 | 87 | | | |
| 220x55 m³/h | 108 | 130 | 152 | 174 | VMSU2002-15 | Tubo Rettangolare TUBPLA 180x90 mm<br>L=1,5 ml | € 25,40 |
| 180x90 m³/h | 145 | 174 | 204 | 233 | | | |
| | | | | | VM0605-15 | Tubo Tondo TUBPLA Ø100 mm<br>L=1,5 ml | € 8,72 |
| | 2,5 | 3,0 | 3,5 | 4,0 | VMT-P1005-15 | Tubo Tondo TUBPLA Ø125 mm<br>L=1,5 ml | € 17,20 |
| DN100 m³/h | 70 | 84 | 98 | 113 | | | |
| DN125 m³/h | 110 | 132 | 154 | 176 | VMSU2005-15 | Tubo Tondo TUBPLA Ø150 mm<br>L=1,5 ml | € 23,50 |
| DN150 m³/h | 158 | 190 | 222 | 254 | | | |

## Accessori sistema TUBPLA tipo FEMMINA con guarnizioni

**LISTINO**

| | CODICE | DESCRIZIONE | PREZZO / PZ |
|---|---|---|---|
| | VM0510ES | Giunto per Tubo Rettangolare TUBPLA 110x55 mm | € 8,66 |
| | VMT-P1020ES | Giunto per Tubo Rettangolare TUBPLA 220x55 mm | € 14,35 |
| | VMSU2020ES | Giunto per Tubo Rettangolare TUBPLA 180x90 mm | € 18,23 |
| | VM0520ES | Adatt. Tondo TUBPLA Ø 100 con Rett. TUBPLA 110x55 mm | € 9,93 |
| | VMT-P1040ES | Adatt. Tondo TUBPLA Ø 125 con Rett. TUBPLA 220x55 mm | € 19,07 |
| | VMSU2040ES | Adatt. Tondo TUBPLA Ø 150 con Rett. TUBPLA 180x90 mm | € 35,23 |
| | VM0525ES | Curva verticale 90° Tondo Ø 100 con Rett.110x55 mm | € 9,48 |
| | VMT-P1050ES | Curva verticale 90° Tondo Ø 125 con Rett. 220x55 mm | € 16,62 |
| | VMSU2050ES | Curva verticale 90° Tondo Ø 150 con Rett. 180x90 mm | € 35,23 |
| | VMT-P1061ES | Curva verticale 45° per Tubo Rettangolare TUBPLA 220x55 mm | € 36,26 |
| | VMSU2061ES | Curva verticale 45° per Tubo Rettangolare TUBPLA 180x90 mm | € 54,57 |
| | VM0530ES | Curva verticale 90° per Tubo Rettangolare TUBPLA 110x55 mm | € 9,48 |
| | VMT-P1060ES | Curva verticale 90° per Tubo Rettangolare TUBPLA 220x55 mm | € 16,87 |
| | VMSU2060ES | Curva verticale 90° per Tubo Rettangolare TUBPLA 180x90 mm | € 22,90 |
| | VM0570ES | Curva orizzontale 45° per Tubo Rettangolare TUBPLA 110x55 mm | € 9,73 |
| | VMT-P1075ES | Curva orizzontale 45° per Tubo Rettangolare TUBPLA 220x55 mm | € 27,35 |
| | VMSU2071ES | Curva orizzontale 45° per Tubo Rettangolare TUBPLA 180x90 mm | € 64,47 |
| | VM0535ES | Curva orizzontale 90° per Tubo Rettangolare TUBPLA 110x55 mm | € 9,57 |
| | VMT-P1070ES | Curva orizzontale 90° per Tubo Rettangolare TUBPLA 220x55 mm | € 20,91 |
| | VMSU2070ES | Curva orizzontale 90° per Tubo Rettangolare TUBPLA 180x90 mm | € 28,84 |
| | VMTT-2ES | Giunto a T per Tubo Rettangolare TUBPLA 110x55 mm | € 21,12 |
| | VMTT-4ES | Giunto a T per Tubo Rettangolare TUBPLA 220x55 mm | € 46,49 |
| | VMTT-6ES | Giunto a T per Tubo Rettangolare TUBPLA 180x90 mm | € 75,12 |
| | VMRP2211ES | Adattatore Tubo Rettangolare TUBPLA 110x55 mm con Tubo Rettangolare TUBPLA 220x55 mm | € 41,13 |
| | VMR220180ES | Adattatore Tubo Rettangolare TUBPLA 220x55 mm con Tubo Rettangolare TUBPLA 180x90 mm | € 78,62 |
| | VMTT-3ES | Giunto a T Tubo Rettangolare TUBPLA 110x55 mm con 2 attacchi Tubo Rettangolare TUBPLA 220x55 mm | € 66,57 |
| | VMTS2218ES | Adattatore Tubo Rettangolare TUBPLA 220x55 mm con Tubo Rettangolare TUBPLA 180x90 mm | € 38,88 |
| | VMCA55110ES | Silenziatore per Tubo Rettangolare TUBPLA 110x55x1000 mm | € 46,80 |
| | VMCA55220ES | Silenziatore per Tubo Rettangolare TUBPLA 220x55x1000 mm | € 85,52 |
| | VMCA90180ES | Silenziatore per Tubo Rettangolare TUBPLA 180x90x1000 mm | € 148,88 |
| | VMCCF-500ES | Curva flessibile orizzontale per Tubo Rettangolare 110x55 mm | € 29,12 |
| | VMCCF1000ES | Curva flessibile orizzontale per Tubo Rettangolare 220x55 mm | € 60,47 |
| | VMCCF-900ES | Curva flessibile orizzontale per Tubo Rettangolare 180x90 mm | € 49,75 |

## Accessori sistema TUBPLA tipo FEMMINA con guarnizioni

**LISTINO**

| | CODICE | DESCRIZIONE | PREZZO / PZ |
|---|---|---|---|
| | VM0615ES | Giunto per Tubo Tondo TUBPLA Ø 100 | € 8,66 |
| | VMT-P1030ES | Giunto per Tubo Tondo TUBPLA Ø 125 | € 12,70 |
| | VMSU2030ES | Giunto per Tubo Tondo TUBPLA Ø 150 | € 31,02 |
| | VM0676ES | Curva verticale 45° per Tubo Tondo TUBPLA Ø 100 | € 10,68 |
| | VMT-P1545ES | Curva verticale 45° per Tubo Tondo TUBPLA Ø 125 | € 56,88 |
| | VMSU2076ES | Curva verticale 45° per Tubo Tondo TUBPLA Ø 150 | € 45,42 |
| | VM0670ES | Curva verticale 90° per Tubo Tondo TUBPLA Ø 100 | € 10,89 |
| | VMT-P1500ES | Curva verticale 90° per Tubo Tondo TUBPLA Ø 125 | € 29,58 |
| | VMSU2075ES | Curva verticale 90° per Tubo Tondo TUBPLA Ø 150 | € 33,99 |
| | VMTR-100ES | Giunto a T per Tubo Tondo TUBPLA Ø 100 | € 24,71 |
| | VMTR-125ES | Giunto a T per Tubo Tondo TUBPLA Ø 125 | € 42,65 |
| | VMTR-150ES | Giunto a T per Tubo Tondo TUBPLA Ø 150 | € 45,42 |
| | VMCRF-100ES | Curva flessibile orizzontale per Tubo Tondo Ø 100 | € 19,80 |
| | VMCRF-125ES | Curva flessibile orizzontale per Tubo Tondo Ø 125 | € 29,00 |
| | VMCRF-150ES | Curva flessibile orizzontale per Tubo Tondo Ø 150 | € 53,52 |
| | VMT-1ES | Adattatore a T Tubo Tondo TUBPLA Ø 100 con 2 attacchi Tubo Rettangolare TUBPLA 110x55x300 mm | € 28,62 |
| | VMT-2ES | Adattatore a T Tubo Tondo TUBPLA Ø 125 con 2 attacchi Tubo Rettangolare TUBPLA 220x55x300 mm | € 40,92 |
| | VMT-3ES | Adattatore a T Tubo Tondo TUBPLA Ø 150 con 2 attacchi Tubo Rettangolare TUBPLA 180x90x300 mm | € 74,91 |
| | VMPL-0555 | Collare di fissaggio chiuso in plastica per Tubo Rettangolare TUBPLA 110x55 mm | € 1,53 |
| | VMPL-1110 | Collare di fissaggio chiuso in plastica per Tubo Rettangolare TUBPLA 220x55 mm | € 2,31 |
| | VM0555 | Collare di fissaggio aperto in plastica per Tubo Rettangolare TUBPLA 110x55 mm | € 1,53 |
| | VMT-P1110 | Collare di fissaggio aperto in metallo per Tubo Rettangolare TUBPLA 220x55 mm | € 2,31 |
| | VMSU2110 | Collare di fissaggio aperto in metallo per Tubo Rettangolare TUBPLA 180x90 mm | € 4,13 |
| | VM0656 | Collare di fissaggio per Tubo Tondo TUBPLA Ø 100 | € 1,53 |
| | VM0857 | Collare di fissaggio per Tubo Tondo TUBPLA Ø 125 | € 2,06 |
| | VMSU2056 | Collare di fissaggio per Tubo Tondo TUBPLA Ø 150 | € 3,14 |

## Accessori TUBPLA rettangolari senza guarnizione

**LISTINO**

| | CODICE | DESCRIZIONE | M - MASCHIO<br>F - FEMMINA | PREZZO / PZ |
|---|---|---|---|---|
| | VM0510 | Giunto per Tubo Rettangolare TUBPLA 110x55 mm | F - F | € 1,40 |
| | VMT-P1020 | Giunto per Tubo Rettangolare TUBPLA 220x55 mm | F - F | € 3,54 |
| | VMSU2020 | Giunto per Tubo Rettangolare TUBPLA 180x90 mm | F - F | € 3,37 |
| | VM0531 | Curva verticale 45°<br>per Tubo Rettangolare TUBPLA 110x55 mm | F - F | € 20,98 |
| | VMT-P1061 | Curva verticale 45°<br>per Tubo Rettangolare TUBPLA 220x55 mm | F - F | € 8,29 |
| | VMSU2061 | Curva verticale 45°<br>per Tubo Rettangolare TUBPLA 180x90 mm | F - F | € 32,23 |
| | VM0530 | Curva verticale 90° per Tubo Rettangolare 110x55 mm | F - F | € 2,27 |
| | VMT-P1060 | Curva verticale 90° per Tubo Rettangolare 220x55 mm | F - F | € 5,73 |
| | VMSU2060 | Curva verticale 90° per Tubo Rettangolare 180x90 mm | F - F | € 3,00 |
| | VM0570 | Curva orizzontale 45° per Tubo Rettangolare TUBPLA 110x55 mm | F - F | € 2,35 |
| | VMT-P1075 | Curva orizzontale 45° per Tubo Rettangolare TUBPLA 220x55 mm | F - F | € 17,45 |
| | VMSU2071 | Curva orizzontale 45° per Tubo Rettangolare TUBPLA 180x90 mm | F - F | € 43,60 |
| | VM0535 | Curva orizzontale 90° per Tubo Rettangolare TUBPLA 110x55 mm | F - F | € 2,31 |
| | VMT-P1070 | Curva orizzontale 90° per Tubo Rettangolare TUBPLA 220x55 mm | F - F | € 6,89 |
| | VMSU2070 | Curva orizzontale 90° per Tubo Rettangolare TUBPLA 180x90 mm | F - F | € 13,70 |
| | VM0540 | Adattatore a parete per Tubo Rettangolare TUBPLA 110x55 mm | F | € 1,40 |
| | VMT-P1090 | Adattatore a parete per Tubo Rettangolare TUBPLA 220x55 mm | F | € 2,85 |
|  | VMSU2090 | Adattatore a parete per Tubo Rettangolare TUBPLA 180x90 mm | F | € 3,37 |
| | VM0552 | Griglia Rettangolare (con allette fisse)<br>per Tubo Rettangolare TUBPLA 110x55 mm | F | € 8,46 |
| | VMT-P1100 | Griglia Rettangolare (con allette fisse)<br>per Tubo Rettangolare TUBPLA 220x55 mm | F | € 4,62 |
| | VMSU2100 | Griglia Rettangolare (con allette fisse) con serranda a gravità rimovibile utilizzbile per immissione ed estrazione aria<br>Tubo Rettangolare TUBPLA 180x90 mm | M | € 7,53 |
| | VMTT-2 | Giunto a T per Tubo Rettangolare TUBPLA 110x55 mm | F - F - F | € 9,73 |
| | VMTT-4 | Giunto a T per Tubo Rettangolare TUBPLA 220x55 mm | F - F - F | € 31,92 |
| | VMTT-6 | Giunto a T per Tubo Rettangolare TUBPLA 180x90 mm | F - F - F | € 67,80 |
| | VMTT-3 | Giunto a T Tubo Rettangolare 110x55 mm<br>con 2 attacchi Tubo Rettangolare TUBPLA 220x55 mm | F - F - F | € 49,38 |
| | VMRP220110 | Adattatore Tubo Rettangolare TUBPLA 110x55 mm con<br>Tubo Rettangolare 220x55 mm | F - F | € 34,32 |
| | VMTS-220180 | Adattatore Tubo Rettangolare TUBPLA 220x55 mm<br>con Tubo Rettangolare TUBPLA 180x90 mm | M - M | € 6,36 |
| | VMTPC-1 | Tappo per Tubo Rettangolare TUBPLA 110x55 mm | M | € 2,55 |
| | VMTPC-2 | Tappo per Tubo Rettangolare TUBPLA 220x55 mm | M | € 2,85 |

## Accessori TUBPLA rettangolari senza guarnizione

**LISTINO**

| | CODICE | DESCRIZIONE | PREZZO / PZ |
|---|---|---|---|
| | VMPL-0555 | Collare di fissaggio chiuso in plastica per Tubo Rettangolare TUBPLA 110x55 mm | € 1,53 |
| | VMPL-1110 | Collare di fissaggio chiuso in plastica per Tubo Rettangolare TUBPLA 220x55 mm | € 2,31 |
| | VM0555 | Collare di fissaggio aperto in plastica per Tubo Rettangolare TUBPLA 110x55 mm | € 1,53 |
| | VMT-P1110 | Collare di fissaggio aperto in metallo per Tubo Rettangolare TUBPLA 220x55 mm | € 2,31 |
| | VMSU2110 | Collare di fissaggio aperto in metallo per Tubo Rettangolare TUBPLA 180x90 mm | € 4,13 |

## Accessori TUBPLA misti: rettangolare / tondo senza guarnizioni

**LISTINO**

| | CODICE | DESCRIZIONE | M - MASCHIO F - FEMMINA | PREZZO / PZ |
|---|---|---|---|---|
| | VM0520 | Adattatore Tubo Tondo TUBPLA Ø 100 con Tubo Rettangolare TUBPLA 110x55 mm | F - F | € 2,27 |
| | VMT-P1040 | Adattatore Tubo Tondo TUBPLA Ø 125 con Tubo Rettangolare TUBPLA 220x55 mm | F - F | € 5,69 |
| | VMSU2040 | Adattatore Tubo Tondo TUBPLA Ø 150 con Tubo Rettangolare TUBPLA 180x90 mm N.B. Da aggiungere il raccordo VMSU2030 per collegare tubo tondo TUBPLA Ø150 codice VMSU2002 | F - F | € 9,28 |
| | VM0525 | Curva verticale 90° Tubo Tondo TUBPLA Ø 100 con Tubo Rettangolare TUBPLA 110x55 mm | F - F | € 2,27 |
| | VMT-P1050 | Curva verticale 90° Tubo Tondo TUBPLA Ø 125 con Tubo Rettangolare TUBPLA 220x55 mm | F - F | € 5,77 |
| | VMSU2050 | Curva verticale 90° Tubo Tondo TUBPLA Ø 150 con Tubo Rettangolare TUBPLA 180x90 mm | F - F | € 5,10 |
| | VM0545 | Adattatore a parete Tubo Tondo TUBPLA Ø 100 con Tubo Rettangolare TUBPLA 110x55 mm | F - F | € 2,37 |
| | VMT-1 | Giunto a T Tubo Tondo TUBPLA Ø 100 con 2 attacchi Tubo Rettangolare TUBPLA 110x55x300 mm | M - M - M | € 9,90 |
| | VMT-2 | Giunto a T Tubo Tondo TUBPLA Ø 125 con 2 attacchi Tubo Rettangolare TUBPLA 220x55x300 mm | M - M - M | € 16,91 |
| | VM0660 | Adattatore per Tubo Tondo TUBPLA Ø 100 - 120 - 125 N.B. Per collegare tubo DN100 serve nr. 1 raccordo VM0615* | DN125 - F DN100- M | € 2,22 |
| | VM0665 | Adatt. Tubo Tondo Ø 100 con Tubo Tondo Ø 120 N.B. Per riduzione DN100-DN125: VM0665+VMT-P1030 (fissati assieme con la colla a caldo)* | DN100 - F DN125 - F | € 2,21 |
| | VM0860 | Adatt. Tubo Tondo Ø 125 con Tubo Tondo Ø 120 N.B. Se abbinata a VMSU2065 fa da riduzione DN150-125* | F - F | € 2,31 |
| | VMSU2065 | Adatt. Tubo Tondo Ø 150 con Tubo Tondo Ø 120 N.B. Composizione per riduzione tubi DN150-DN125: codici VMSU2065 + VM0860* | F - F | € 1,86 |
| | VMSU2015 | Adatt. Tubo Tondo Ø 200 con Tubo Tondo Ø 150 | Lato 150 -> M | € 9,04 |
| | VM0228 | Adattatore per Tubo Tondo TUBPLA Ø 100 - 120 - 150 N.B. Composizione per riduzione tubi DN150-DN100: codici VMSU2030 + VM0228* | DN100 - F DN150 - M | € 2,11 |

## Accessori TUBPLA tondi senza guarnizione

**LISTINO**

| | CODICE | DESCRIZIONE | M - MASCHIO<br>F - FEMMINA | PREZZO / PZ |
|---|---|---|---|---|
| | VM0615 | Giunto per Tubo Tondo TUBPLA Ø 100 | F - F | € 1,40 |
| | VMT-P1030 | Giunto per Tubo Tondo TUBPLA Ø 125 | F - F | € 3,09 |
| | VMSU2030 | Giunto per Tubo Tondo TUBPLA Ø 150 | F - F | € 1,35 |
| | VM0676 | Curva verticale 45° per Tubo Tondo TUBPLA Ø 100 | F - F | € 3,30 |
| | VMT-P1545K | Curva verticale 45° per Tubo Tondo TUBPLA Ø 125 | F - F | € 38,65 |
| | VMSU2076 | Curva verticale 45° per Tubo Tondo TUBPLA Ø 150 | F - F | € 30,57 |
| | VM0670 | Curva verticale 90° per Tubo Tondo TUBPLA Ø 100 | F - F | € 3,79 |
| | VMT-P1500 | Curva verticale 90° per Tubo Tondo TUBPLA Ø 125 | F - F | € 17,57 |
| | VMSU2075 | Curva verticale 90° per Tubo Tondo TUBPLA Ø 150 | F - F | € 4,05 |
| | VMRP100/80N | Riduzione tubo TUBPLA 100/80 per griglia codice BOREA080 | - | € 1,65 |
| | VM0686 | Tubo flessibile DN80 per collegamen to riduzione codice VMRP100/80 con la griglia codice VMBOREA080 | F - F | € 5,94 |
| | VM0565 | Adattatore a parete per Tubo Tondo TUBPLA Ø 100<br>N.B. Per installazioni particolare dove siuntare 2 pezzi di tubo | F - F | € 2,50 |
| | VM0645 | Adattatore a parete per Tubo Tondo TUBPLA Ø 100 | F | € 1,51 |
| | VMSU2045 | Adattatore a parete per Tubo Tondo TUBPLA Ø 150 | F | € 2,80 |
| | VMTR-100 | Giunto a T per Tubo Tondo TUBPLA Ø 100 | F - F - F | € 9,36 |
| | VMTR-125 | Giunto a T per Tubo Tondo TUBPLA Ø 125 | F - F - F | € 14,27 |
| | VMTR-150 | Giunto a T per Tubo Tondo TUBPLA Ø 150 | M - M - M | € 30,10 |
| | VMT-P1200 | Griglia tonda aspirazione /espulsione aria - Tubo Tondo Ø 125<br>N.B. fissaggio con le viti non comprese nella fornitura | F | € 10,35 |
| | VM0550 | Griglia Quadra ESPULSIONE ARIA - Tubo Tondo Ø 100<br>N.B. si collega direttamente sul tubo DN100 | F | € 8,46 |
| | VMT-P1052 | Griglia Quadra per ESPULSIONE ARIA - Tubo Tondo Ø 125<br>Composizione: VM0852 + VMT-P1030 | F | € 14,27 |
| | VMSU2052 | Griglia Quadra ESPULSIONE ARIA - Tubo Tondo Ø 150 | M | € 5,13 |
| | VM0656 | Collare di fissaggio in plastica per Tubo Tondo TUBPLA Ø 100 | - | € 1,53 |
| | VM0857 | Collare di fissaggio in plastica per Tubo Tondo TUBPLA Ø 125 | - | € 2,06 |
| | VMSU2056 | Collare di fissaggio in metallo per Tubo Tondo TUBPLA Ø 150 | - | € 2,56 |
| | VM0616K | Valvola di non ritorno per Tubo Tondo TUBPLA Ø 100 | F - F | € 13,20 |
| | VMT-P1031K | Valvola di non ritorno per Tubo Tondo TUBPLA Ø 125 | F - F | € 17,20 |
| | VMSU2031K | Valvola di non ritorno per Tubo Tondo TUBPLA Ø 150 | F - F | € 24,84 |
| | VMVAR100 | Valvola metallica di non ritorno con guarniz. in gomma Tubo Ø 100 | M | € 26,37 |
| | VMVAR125 | Valvola metallica di non ritorno con guarniz. in gomma Tubo Ø 125 | M | € 30,30 |
| | VMVAR-150 | Valvola metallica di non ritorno con guarniz. in gomma Tubo Ø 150 | M | € 44,07 |

# TUBPLA ISOLATO con guarnizioni e clips antisfilamento AIRFIX

## LISTINO

| | CODICE | DESCRIZIONE | PREZZO |
|---|---|---|---|
| | VM0501-15ISO | Tubo isolato Rett. TUBPLA 110x55 mm<br>L=1,5 ml - Spessore isolamento 10 mm | A RICHIESTA |
| | VMT-P1002-15ISO | Tubo isolato Rett. TUBPLA 220x55 mm<br>L=1,5 ml - Spessore isolamento 10 mm | |
| | VMSU2002-15ISO | Tubo isolato Rett. TUBPLA 180x90 mm<br>L=1,5 ml - Spessore isolamento 10 mm | |
| | VM0510ESISO | Giunto isolato per Tubo Rettangolare 110x55 mm | |
| | VMT-P1020ESISO | Giunto isolato per Tubo Rettangolare 220x55 mm | |
| | VMSU2020ESISO | Giunto isolato Tubo Rettangolare 180x90 mm | |
| | VM0520ESISO | Adatt. Tondo isolato Ø 100 con Rett. 110x55 mm | |
| | VMT-P1040ESISO | Adatt. Tondo isolato Ø 125 con Rett. 220x55 mm | |
| | VMSU2040ESISO | Adatt. Tondo isolato Ø 150 con Rett. 180x90 mm | |
| | VM0525ESISO | Curva verticale isolata 90° Ø 100 con Rett.110x55 mm | |
| | VMT-P1050ESISO | Curva verticale isolata 90° Ø 125 con Rett. 220x55 mm | |
| | VMSU2050ESISO | Curva verticale isolata 90° Ø 150 con Rett. 180x90 mm | |
| | VM0530ESISO | Curva verticale isolata 90° per Tubo Rettangolare 110x55 mm | |
| | VMT-P1060ESISO | Curva verticale isolata 90° per Tubo Rettangolare 220x55 mm | |
| | VMSU2060ESISO | Curva verticale isolata 90° per Tubo Rettangolare 180x90 mm | |
| | VM0535ESISO | Curva orizzontale isolata 90° per Tubo Rettangolare 110x55 mm | |
| | VMT-P1070ESISO | Curva orizzontale isolata 90° per Tubo Rettangolare 220x55 mm | |
| | VMSU2070ESISO | Curva orizzontale isolata 90° per Tubo Rettangolare 180x90 mm | |
| | VMTT-2ESISO | Giunto a T isolato per Tubo Rettangolare 110x55 mm | |
| | VMTT-4ESISO | Giunto a T isolato per Tubo Rettangolare 220x55 mm | |
| | VMTT-6-ESISO | Giunto a T isolato per Tubo Rettangolare 180x90 mm | |
| | VMRP2211ESISO | Adattatore isolato Tubo Rettangolare 110x55 mm<br>con Tubo Rettangolare TUBPLA 220x55 mm | |
| | VMR220180ESISO | Adattatore isolato Tubo Rettangolare 220x55 mm<br>con Tubo Rettangolare TUBPLA 180x90 mm | |
| | VMTT-3ESISO | Giunto a T isolato Tubo Rettangolare 110x55 mm con 2 attacchi Tubo Rettangolare TUBPLA 220x55 mm | |
| | VMCA55110ESISO | Silenziatore isolato per Tubo Rettangolare 110x55x1000 mm | |
| | VMCA55220ESISO | Silenziatore isolato per Tubo Rettangolare 220x55x1000 mm | |
| | VMCA90180ESISO | Silenziatore isolato per Tubo Rettangolare 180x90x1000 mm | |

## TUBPLA ISOLATO con guarnizioni e clips antisfilamento AIRFIX

**LISTINO**

| | CODICE | DESCRIZIONE | PREZZO |
|---|---|---|---|
| | VM0605-15ISO | Tubo isolato Tondo TUBPLA Ø 100 mm<br>L=1,5 ml - Spessore isolamento 10 mm | A RICHIESTA |
| | VMT-P1005-15ISO | Tubo isolato Tondo TUBPLA Ø 125 mm<br>L=1,5 ml - Spessore isolamento 10 mm | |
| | VMSU2005-15ISO | Tubo isolato Tondo TUBPLA Ø 150 mm<br>L=1,5 ml - Spessore isolamento 10 mm | |
| 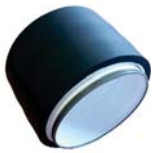 | VM0615ESISO | Giunto isolato per Tubo Tondo TUBPLA Ø 100 | |
| | VMT-P1030ESISO | Giunto isolato per Tubo Tondo TUBPLA Ø 125 | |
| | VMSU2030ESISO | Giunto isolato per Tubo Tondo TUBPLA Ø 150 | |
| | VM0670ESISO | Curva verticale isolata 90°<br>per Tubo Tondo TUBPLA Ø 100 | |
| | VMT-P1500ESISO | Curva verticale isolata 90°<br>per Tubo Tondo TUBPLA Ø 125 | |
| | VMSU2075ESISO | Curva verticale isolata 90°<br>per Tubo Tondo TUBPLA Ø 150 | |
| | VMTR-100ESISO | Giunto a T isolato per Tubo Tondo TUBPLA Ø 100 | |
| | VMTR-125ESISO | Giunto a T isolato per Tubo Tondo TUBPLA Ø 125 | |
| | VMTR-150ESISO | Giunto a T isolato per Tubo Tondo TUBPLA Ø 150 | |
| | VMT-1ESISO | Adattatore a T isolato Tubo Tondo TUBPLA Ø 100 con 2 attacchi<br>Tubo Rettangolare TUBPLA 110x55x300 mm | |
| | VMT-2ESISO | Adattatore a T isolato Tubo Tondo TUBPLA Ø 125 con 2 attacchi<br>Tubo Rettangolare TUBPLA 220x55x300 mm | |
| | VMT-3ESISO | Adattatore a T isolato Tubo Tondo TUBPLA Ø 150 con 2 attacchi<br>Tubo Rettangolare TUBPLA 180x90x300 mm | |
| | VM0660ISO | Adattatore per Tubo Tondo TUBPLA Ø 100 - 120 - 125<br>N.B. Per collegare tubo DN100 serve nr. 1 raccordo VM0615* | |
| | VMSU2065ISO | Adatt. Tubo Tondo Ø 150 con Tubo Tondo Ø 120<br>N.B. Composizione per riduzione tubi DN150-DN125:<br>codici VMSU2065 + VM0860* | |

## Sanificanti

| LISTINO | | | | |
|---|---|---|---|---|
| | CODICE | DESCRIZIONE | | PREZZO |
| | VMAIPI | Duct Clean VMC di Airplast<br>Insetticida aerosol a base di piretro, distrugge rapidamente tutti gli insetti volanti e striscianti, grazie all'effetto paralizzante, è efficace anche contro le vespe. In bombo-letta spray da 500 ml. PMC n° 1348<br>Attenzione! Leggere attentamente la modalità d'uso | | € 27,15 |
| | VMAFAC | Air Fresh AC di Airplast<br>Detergente sanificante per impianti di ventilazione e condizionamento (utilizzabile come coaudivante nei trattamenti contro la Legionella). Contiene sali quaternari di ammonio per una completa igiene dell'aria. Nebulizzato nelle canalizzazioni dell'a-ria, sanifica e deodora efficacemente Non è tossico, non contiene acidi, è innocuo per alluminio, rame, acciaio e materiali plastici.<br>Confezione spruzzino 1 litro | | € 14,50 |
| | FAATTABS | Tavolette AIRPURE per la prevenzione della proliferazione di bat-teri e alghe che formano limo e depositi vari, garantendo una per-fetta sanificazione delle batterie fredde.<br>Composte principalmente dai sali quaternari di ammonio sono specifiche per il controllo della Legionella Pneumophila. | Conf. 2 pastiglie (un utilizzo) | € 15,60 |
| | FAATTABSSMALL | | Conf. 10 pastiglie (10 utilizzi) | € 55,90 |

## Sonde Pulizia Tubi

| LISTINO | | | |
|---|---|---|---|
| | CODICE | DESCRIZIONE | PREZZO |
| | WO4871 | Sonda flessibile per la pulizia motorizzata dei condotti flessibili fino a L=10 ml. Dotata di raccordo per il trapano a batteria per utilizzo motorizzato, fornita con filetto M10 femmina da abbinare alla testata rotativa o alle spazzole terminale intercambiabili (non fornite con la sonda). Molto elastica, adatta per i canali VMC e alle curve strette. | € 550,00 |
| NEW | WO7698 | Testata rotativa universale con filo twist 6x50cm, con vite fissaggio M10 | € 116,00 |
| NEW | WO24469 | Filo twist 6x50cm (di ricambio per testata rotativa cod. WO7698) | € 11,80 |
| NEW | WO18715 | Spazzola terminale Ø150 mm, per pulizia tubi flessibili Ø127 con filetto M10 per sonda cod. WO4871 | € 23,40 |
| | WO18720 | Spazzola terminale Ø200 mm, per pulizia tubi flessibili Ø160, Ø180, Ø203 con filetto M10 per sonda cod. WO4871 | € 26,20 |
| | WO18730 | Spazzola terminale Ø300 mm, per pulizia tubi flessibili Ø254 con filetto M10 per sonda cod. WO4871 | € 28,60 |
| | WO2028 | Miniaspo per la pulizia dei condotti di ventilazione semirigidi fino a L=15m. Fornito con maniglia per uso manuale, gancio per cintura e sfera con filetto M5 per abbinamento con le minispazzole terminale intercambiabili (non fornite con la sonda). Leggero (720g), compatto, con sonda estremamente flessibile, utilizzabile anche nei condotti con curve a 90°. | € 268,00 |
| NEW | WO15907 | Minispazzola terminale Ø70 mm, per pulizia tubi semirigidi Ø63 e Ø75 esterno con filetto M5 per sonda cod. WO2028 | € 27,00 |
| | WO15910 | Minispazzola terminale Ø100 mm, per pulizia tubi semirigidi Ø90 esterno e 50x100 con filetto M5 per sonda cod. WO2028 | € 27,40 |
| | WO15915 | Minispazzola terminale Ø130 mm, per pulizia tubi semirigidi 60x130 con filetto M5 per sonda cod. WO2028 | € 33,23 |

# Attrezzatura di misurazione

## LISTINO

| | CODICE | DESCRIZIONE | PREZZO |
|---|---|---|---|
| NEW | W06648I | Datalogger ambiente<br>per tenere sottocontrollo la qualità dell'aria nell'ambiente dove posizionato misurando l'umidità relativa, temperatura e quantità di CO2 (con il metodo NDIR infrarosso).<br>Funzioni di registrazione dei valori ad intervalli impostabili o memorizzazione continua, autocalibrazione, protezione perdita dati in caso di mancata corrente, allarme CO2<br>Fornito assieme ad alimentatore, cavo USB e CD contenente il software gratuito di trasferimento e visualizzazione dati sul PC | € 390,00 |
| NEW | W04146 | Termoanemometro ad elica modello FA410<br>per misurare la velocità, la portata e la temperatura dell'aria negli impianti VMC<br>Display retroilluminato, funzione min e max, alimentazione a batterie (4 x AAA), pulsante hold, varietà delle unità di misura.<br>Fornito all'interno di una valigetta sintetica | € 512,00 |
| NEW | W04684 | Asta telescopica<br>per termoanemometro ad elica modello FA410<br>Ø 4,5 cm, lunghezza 67 cm – 177 cm | € 136,00 |
| NEW | W04148 | Set imbuti<br>di misura per asta telescopica per uso con termoanemometro ad elica mod. FA410 composto num. 1 imbuto quadrato 346 x 346 mm, num. 1 imbuto rotondo Ø210 mm, borsa per trasporto | € 336,00 |
| NEW | W06920 | Minicamera di videoispezione modello VE400<br>per verifica dei condotti di ventilazione.<br>Display in HD a tenuta stagna all'acqua, alimentato a batterie ricaricabili, torcia sul monitor per illuminazione del posto di lavoro, registrazione filmati e foto su scheda SD, sonda con illuminazione incorporata (vista diritta e a 90°), Fornita con HD-sonda combinata 0°/90° Ø5,5mm x 1 ml, scheda micro SD 8 GB, lettore micro USB, cavo di collegamento 1,5 ml<br>tutto all'interno di una valigetta | € 796,00 |
| NEW | W06911 | HD sonda Ø3,9 x 1 ml<br>a tenuta all'acqua per utilizzo minicamera di videoispezione modello VE400 | € 286,00 |

## Passive House

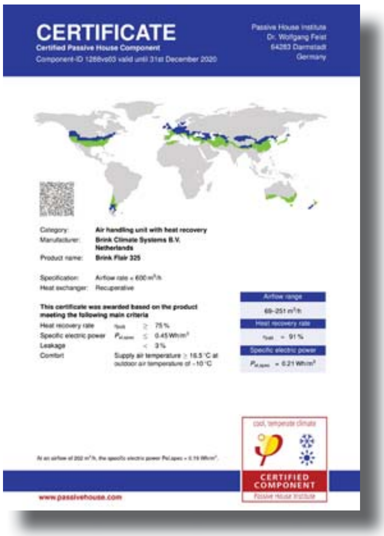
CERTIFICATE

Certified Passive House Component

Component-ID 1288vs03 valid until 31st December 2020

Passive House Institute
Dr. Wolfgang Feist
64283 Darmstadt
Germany

Category: Air handling unit with heat recovery

Manufacturer: Brink Climate Systems B.V. Netherlands

Product name: Brink Flair 325

Specification: Airflow rate < 600 m³/h

Heat exchanger: Recuperative

This certificate was awarded based on the product meeting the following main criteria

Heat recovery rate ≥ 75 %

Specific electric power ≤ 0.45 Wh/m³

Leakage < 3 %

Comfort: Supply air temperature ≥ 16.5 °C at outdoor air temperature of -10 °C

Airflow range: 69-251 m³/h

Heat recovery rate: 91 %

Specific electric power: 0.21 Wh/m³

cool, temperate climate

CERTIFIED COMPONENT

Passive House Institute

www.passivehouse.com

## Certificato Antibatterico

DR. RALPH DERRA

ISEGA – Forschungs- und Untersuchungs-Gesellschaft mbH Aschaffenburg

30 January 2012

EXPERT'S OPINION

2097 GD 12

for Messrs: Centrotherm Systemtechnik GmbH, Am Patbergschen Dorn 9, 59929 Brilon / Germany

Product: Plastic sample green

The green plastic samples manufactured by the company mentioned above were examined for their antibacterial activity in analogy with ISO 22196:2007. The germs Staphylococcus aureus and Escherichia coli were chosen for the test. These organisms can cause infections in both humans and animals. Especially in the clinical sector these germs are responsible for a variety of secondary infectious diseases.

The results are summarized in the test report 5994/4 dated 10 January 2012 of the company ISEGA Forschungs- und Untersuchungsgesellschaft Aschaffenburg.

After being in contact for 48 h at 36 °C with the product mentioned above all listed microorganisms were reduced by 99.99 % compared to the initial number of germs at the beginning of the test.

This result verifies a very high antibacterial activity of the product against the tested germs.

This expert's opinion consists of 1 page.

(Dr. Riedinger)
Microbiologist
Manager
Microbiology

## Idoneità di utilizzo alimentare

DR. RALPH DERRA

ISEGA – Forschungs- und Untersuchungs-Gesellschaft mbH Aschaffenburg

13 February 2012

EXPERT'S OPINION

2102 GD 12

for Messrs: CENTROTHERM Systemtechnik GmbH, Am Patbergschen Dorn 9, 59929 Brilon / Germany

Product: AFDichting 100x50, Verdeelkastaansluiting 50x100, Debiet Regelaar 100x50, Green plastic (interior white / exterior green)

The products handed in for evaluation by the company mentioned above are used for the controlled ventilation of living rooms, among others, in companies treating foodstuffs.

The following documents formed the basis of this evaluation:

Test report no. 5994/3 of the company ISEGA Forschungs- und Untersuchungsgesellschaft Aschaffenburg of 24 January 2012.

The products were examined by us for the release of volatile substances by means of thermal desorption.

In the course of the analyses, the products do not transfer substances in quantities into foodstuffs able to endanger human health.

The demands of the

Regulation (EC) No 1935/2004 of the European Parliament and of the Council of 27 October 2004 on materials and articles intended to come into contact with food and repealing Directives 80/590/EEC and 89/109/EEC, Official Journal of the European Union L 338/4 of 13.11.2004, modified by app. no. 5.17 of the regulation (EC) No 596/2009 of 18 June 2009, Official Journal of the European Union L 188 of 18 July 2009, article 3,

- 2 -

## TUV

ZERTIFIKAT ◆ CERTIFICATE ◆ СЕРТИФИКАТ ◆ CERTIFICADO ◆ CERTIFICAT

Herewith is granted the right to the company

**Centrotec Sustainable AG**
in
D-59929 Brilon

based on the positive results of a complete test in accordance with the TÜV SÜD Standard TAK 01-2013

to label the finished air duct system with the type designation

**„Air Excellent“,**

made in the manufacturing plant
Verhuellweg 9
NL-6984 Doesburg
and
Am Patbergschen Dorn 9
D-59929 Brilon

with the following TÜV SÜD Certification Mark.

TÜV SÜD

This certificate is valid until 2019-03-31

Certificate registration number: 13/22/02

Certification Body for products
Refrigeration and air-conditioning

## Test antibatterico griglie in PVC

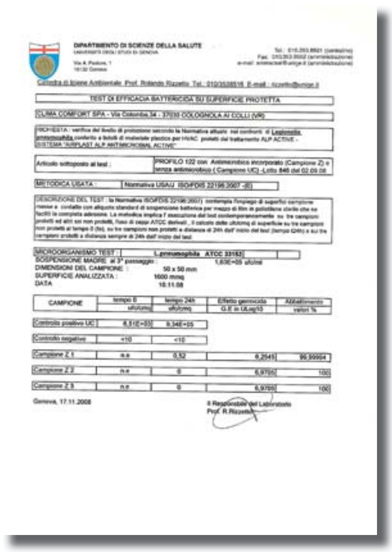
DIPARTIMENTO DI SCIENZE DELLA SALUTE

TEST DI EFFICACIA BATTERICIDA SU SUPERFICIE PROTETTA

CLIMA COMFORT SPA - Via Colombia 34 - 37030 COLOGNOLA AI COLLI (VR)

METODICA USATA: Normativa USA/J ISO/FDIS 22196:2007 -(E)

MICROORGANISMO TEST: L.pneumophila ATCC 33152

DIMENSIONI DEL CAMPIONE: 50 x 50 mm

SUPERFICIE ANALIZZATA: 1600 mmq

DATA: 10.11.08

| CAMPIONE | tempo 0 ufc/cmq | tempo 24h ufc/cmq | Effetto germicida G.E in ULog10 | Abbattimento valori % |
|---|---|---|---|---|
| Controllo positivo UC | 4,51E+03 | 8,34E+05 | | |
| Controllo negativo | <10 | <10 | | |
| Campione Z 1 | n.e | 0,52 | 6,2545 | 99,99994 |
| Campione Z 2 | n.e | 0 | 6,9705 | 100 |
| Campione Z 3 | n.e | 0 | 6,9705 | 100 |

Genova, 17.11.2008

Il Responsabile del Laboratorio
Prof. R. Rizzetto

## Test antibatterico griglie in PVC

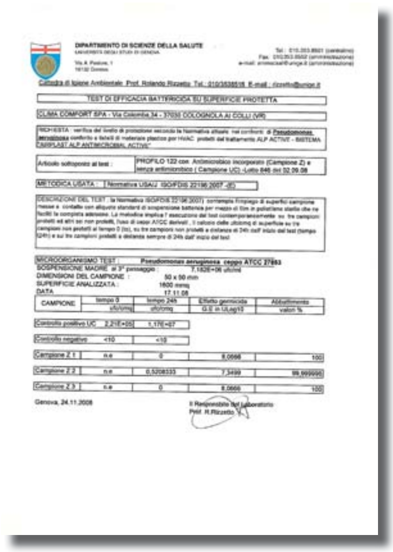
DIPARTIMENTO DI SCIENZE DELLA SALUTE

TEST DI EFFICACIA BATTERICIDA SU SUPERFICIE PROTETTA

CLIMA COMFORT SPA - Via Colombia 34 - 37030 COLOGNOLA AI COLLI (VR)

METODICA USATA: Normativa USA/J ISO/FDIS 22196:2007 -(E)

MICROORGANISMO TEST: Pseudomonas aeruginosa ceppo ATCC 27853

SOSPENSIONE MADRE al 3° passaggio: 7,182E+06 ufc/ml

DIMENSIONI DEL CAMPIONE: 50 x 50 mm

SUPERFICIE ANALIZZATA: 1600 mmq

DATA: 17.11.08

| CAMPIONE | tempo 0 ufc/cmq | tempo 24h ufc/cmq | Effetto germicida G.E in ULog10 | Abbattimento valori % |
|---|---|---|---|---|
| Controllo positivo UC | 2,21E+05 | 1,17E+07 | | |
| Controllo negativo | <10 | <10 | | |
| Campione Z 1 | n.e | 0 | 8,0666 | 100 |
| Campione Z 2 | n.e | 0,5208333 | 7,3499 | 99,999996 |
| Campione Z 3 | n.e | 0 | 8,0666 | 100 |

Genova, 24.11.2008

Il Responsabile del Laboratorio
Prof. R. Rizzetto

L’azienda si riserva il diritto di modificare in qualsiasi momento e senza preavviso i dati del presente catalogo listino.

# CONDIZIONI GENERALI DI VENDITA

Le presenti condizioni generali, salvo eventuali deroghe specificatamente concordate per iscritto, disciplinano tutti gli accordi attuali e futuri contratti di vendita tra le parti.

L'azienda si riserva il diritto di modificare in qualsiasi momento e senza preavviso i dati del presente catalogo listino.

**1 Accettazione ordine.**
Gli ordini si intendono soggetti alle presenti condizioni generali di vendita, salvo diverso accordo.
Le condizioni di acquisto, espressamente proposte per iscritto dal cliente, non impegnano in alcun modo l'azienda e si intendono superate dalle presenti condizioni generali di vendita.
Tutti gli ordini devono essere trasmessi via fax o per e-mail.
Tutti gli ordini saranno evasi in un'unica spedizione, salvo diversi accordi tra le parti.
Per i prodotti fuori misura e per importi > 500 € chiediamo la conferma d'ordine firmata. Qualora non venisse firmata non verrà prodotto/spedito il materiale.

**2 Prodotti.**
Tutti i prodotti commercializzati verranno forniti con la documentazione del produttore.
L'azienda si riserva il diritto di apportare modifiche ai prodotti in qualsiasi momento, senza alcun obbligo di preavviso.

**3 Termini e condizioni di pagamento.**
I termini di pagamento sono quelli indicati di volta in volta dalle singole conferma d'ordine.
In caso di mancato rispetto da parte del cliente di una sola delle condizioni pattuite e/o di un singolo termine di pagamento pattuito l'azienda si riserva il diritto di:
- sospendere le forniture in corso e completarle solo previo pagamento anticipato, oppure dietro la presentazione di adeguate garanzie bancarie.
- Recedere da tutti i contratti stipulati col cliente e ad interrompere ogni eventuale trattativa con il medesimo.

Risolvere il contratto ai sensi dell'art. 1456 del C.C. e chiedere i danni per inadempienza del cliente.

**4 Consegne/trasporti/passaggio del rischio.**
La data di consegna come indicata nella conferma d'ordine è meramente indicativa.
Non potrà essere applicata all'azienda alcuna penale per i ritardi nella consegna dei materiali, salvo che la previsione della penale sia stata espressamente sottoscritta dall'azienda.
Tutti i materiali, salvo diverso accordo sottoscritto, sono consegnati franco magazzino dell'unità produttiva Airplast.
Gli eventuali costi di trasporto e/o spedizione sono a carico del cliente.
La consegna dei materiali al cliente o al trasportatore ( in deroga all'art. 1523 C.C. ) determina il passaggio del rischio a carico del cliente, anche se il trasporto é curato dall'azienda stessa.
A tal proposito l'azienda intende favorire il cliente che organizza a proprio carico il trasporto e/o la spedizione intervenendo con delle iniziative promozionali.
Inoltre, se il cliente non provvede al ritiro della merce nei termini accordati o non fornisce istruzioni adeguate per la spedizione della merce (tutti gli ordini devono riportare le modalità di trasporto), l'azienda si avvarrà del diritto di farsi rimborsare dal cliente delle spese di rimborso sostenute in merito alla conservazione dei materiali, ed in ogni caso provvederà ad effettuare la spedizione del materiale in porto assegnato senza obbligo di preavviso.

**5 Reclami e annullamenti ordini.**
L'aquirente deve comunicare per iscritto presso l'unità produttiva eventuali reclami e/o contestazioni riguardanti i materiali forniti, entro 8 giorni dalla data del ricevimento dei materiali stessi. Anche qualora la merce sia imballata al momento della consegna, rimane a carico del cliente l'onere di controllare i materiali ricevuti e comunicare all'azienda entro i limiti stabiliti, di cui sopra, per iscritto le contestazioni.
Le modifiche degli ordini dovranno essere comunicate entro 24 ore dal momento della ricezione della conferma d'ordine.
Non saranno accettati annullamenti/modifiche anche parziali ad ordini relativi a materiale espressamente costruiti su richiesta (fuori misura).
Attenzione: deve sempre essere firmata la lettera di vettura del corriere, indicando, se presente, il tipo di danno presente (scatola danneggiata, cartone bagnato, bancale sballato, ecc...).
Qualora questo tipo di procedura venisse trascurata, l'azienda si riserva il diritto di non effettuare il risarcimento e tutte le spese di reso del materiale verranno addebitate al cliente.

**6 Resi.**
Non si accettano resi di materiale se non autorizzati dall'ufficio ordini. (Verranno respinti al momento dello scarico e ritorneranno al mittente).
Qualora venga autorizzato il reso, l'azienda si riserva di stornare una percentuale per sostituzione imballo/gestione reso.
Il committente deve provvedere direttamente all'ottenimento di tutte le autorizzazioni secondo la legge vigente per l'installazione e l'uso dei materiali acquistati.

AIRPLAST®

PER UN'ARIA PIU' SANA

**AIRPLAST s.r.l.** Via Aldo Moro, 10 - 36060 - Pianezze (VI) - Italia

Tel. +39 0424 1754519 E-mail: info@airplast.it www.airplast.it