Adattatore reversibile misura 200x100x100 [mm]
Plenum in lamiera con sistema a piastra reversibile, l'attacco in pochi secondi può essere portato da posteriore a laterale per realizzare qualsiasi tipo di installazione. Compatibile con tutte le griglie da 200x100.

Reversibilità adattatore

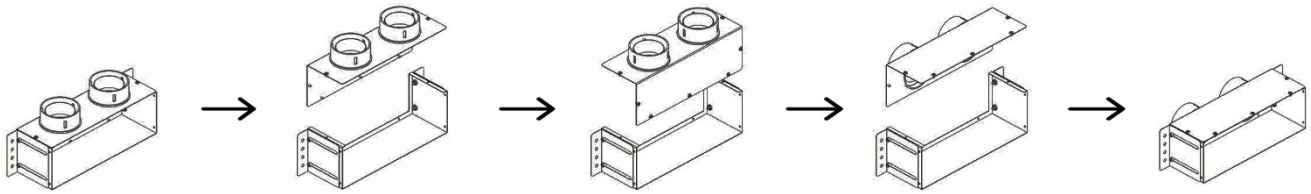

Caratteristiche tecniche
- Materiale: Acciaio zincato spessore 12/10 corpo e 10/10 piastra
- Collarini in polietilene (PE) o polipropilene (PP) per tubi semirigidi tondi o semiovali
- Tipo di attacco: laterale o posteriore su lato lungo tramite sistema a piastra reversibile
- Fissaggio: tramite staffa a "L" di acciaio zincato spessore 12/10 con 4 fori Ø7 e bulloneria data a corredo
- Installabile a parete, a soffitto, a controsoffitto e a pavimento (profondità 101 mm)
- Disponibili staffette a "L" per fissaggio griglie a magneti
- Disponibile filtro in poliestere classe G3

Prospetto 2D e 3D [mm]

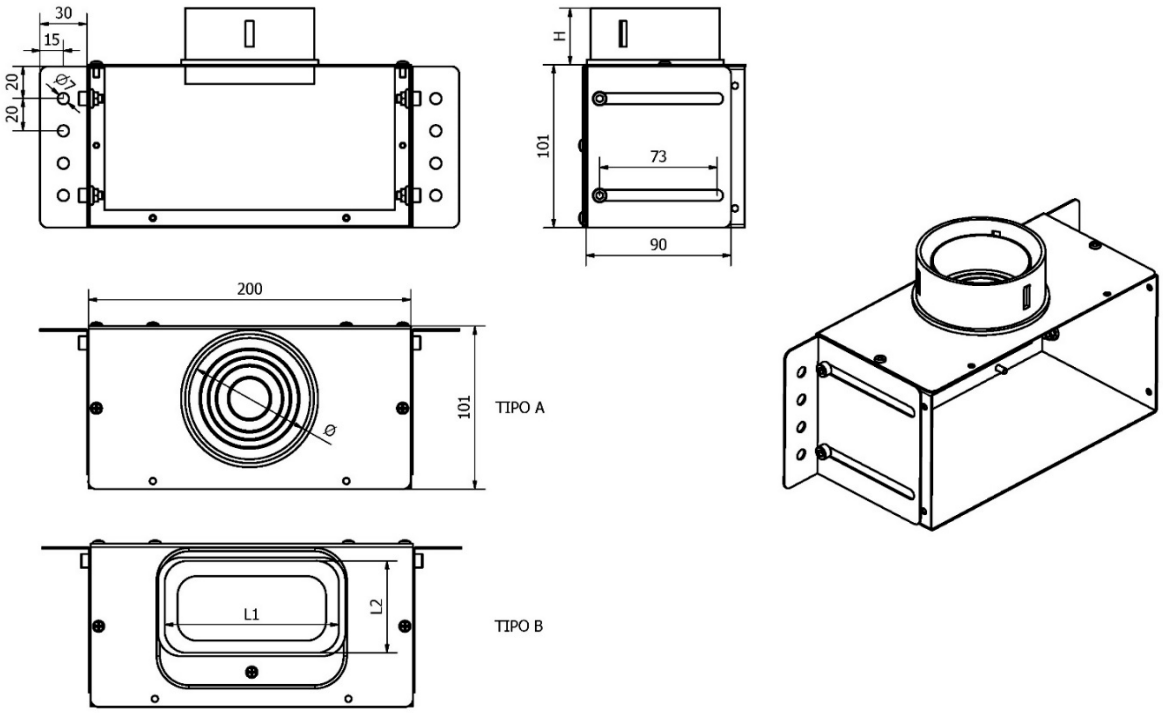

Codice Airplast	Tipo	N. Collegamenti	Ø (mm)	L1 (mm)	L2 (mm)	H (mm)	Portata max (m^3/h)
VMP20X10X1063W	A	1	63			33	23
VMP20X10X1075W	A	1	75			35	34
VMP20X10X1090	A	1	90			55	48
VMP20X10X1050	B	1		100	50	45	33
VMP20X10X1060	B	1		130	60	52	58